■基礎サイズ表

間口呼称	奥行呼称	独立基礎 地耐力(KN/㎡) 30 a・b	30 e	50 a・b	50 e	100 a・b	100 e	共通 c	共通 f	土間コンクリート考慮基礎（既設コンクリートに施工） 地耐力(KN/㎡) 30 a・b	30 e	50 a・b	50 e	100 a・b	100 e	共通 c	共通 f
24	51	1130	300	1040	300	860	300	450	400	580	290	490	245	470	235	400	250
	54							500									
	57																
25	51							450									
	54							500									
	57	1250		1170		1000				670	335	590	295				
27	51	1130		1040		860		450		580	290	490	245				
	54	1250		1170		1000		500		670	335	590	295				
	57																
30	51																
	54																
	57																

■間口-高さ寸法表

間口呼称	D	D1	高さ呼称	H	H1	H2	H3	A
24	2399	2321.3	20	2000	2106.4	2363.8	2564.1	2372.1
			24	2355	2461.4	2718.8	2919.1	2403.2
25	2549	2471.3	20	2000	2106.4	2388.2	2588.6	2524.2
			24	2355	2461.4	2743.2	2943.6	2555.3
27	2699	2621.3	20	2000	2106.4	2412.6	2613	2676.4
			24	2355	2461.4	2767.6	2968	2707.4
30	2999	2921.3	20	2000	2106.4	2461.5	2661.9	2980.7
			24	2355	2461.4	2816.5	3016.9	3011.7

■奥行寸法表（単体）

奥行呼称	L	L1	L2	Ls	P
51	5052	1076	1450	5052	716
54	5400	1150	1550	5400	670
57	5768	1234	1650	5768	716

■奥行寸法表（奥行連結）

奥行呼称	Lt	L	Lj	L1	L2	L3	L4	L5	Lst	Ls	Lsj	P
51+51	10064	5052	5012	1076	1450	2112	1450	1076	10064	5052	5012	716
54+54	10760	5400	5360	1150	1550	2260	1550	1150	10760	5400	5360	670
51+57	10780	5052	5728	1076	1450	2270	1650	1234	10780	5052	5728	716
57+57	11496	5768	5728	1234	1650	2428	1650	1234	11496	5768	5728	716

■サイドパネル高さ寸法表

サイドパネル高さ	高さ呼称	Hs	H4
08	20	836	1217.9
	24		1572.9
10	20	1036	1017.9
	24		1372.9
17	20	1673	380.9
	24		735.9
19	20	1873	180.9
	24		535.9
21	20	2073	-
	24		335.9

■主要部材材質一覧

主要部材	材質	表面処理
①柱	アルミニウム合金 押出形材	陽極酸化塗装複合被膜
②梁	アルミニウム合金 押出形材	陽極酸化塗装複合被膜
③側枠	アルミニウム合金 押出形材	陽極酸化塗装複合被膜
④前枠	アルミニウム合金 押出形材	陽極酸化塗装複合被膜
⑤後枠	アルミニウム合金 押出形材	陽極酸化塗装複合被膜
⑥母屋	アルミニウム合金 押出形材	陽極酸化塗装複合被膜
⑦垂木	アルミニウム合金 押出形材	陽極酸化塗装複合被膜
⑧間柱	アルミニウム合金 押出形材	陽極酸化塗装複合被膜
⑨サイドパネル側枠	アルミニウム合金 押出形材	陽極酸化塗装複合被膜
⑩サイドパネルたて材	アルミニウム合金 押出形材	陽極酸化塗装複合被膜
⑪サイドパネル上下枠	アルミニウム合金 押出形材	陽極酸化塗装複合被膜
⑫サイドパネル中桟	アルミニウム合金 押出形材	陽極酸化塗装複合被膜

H：高さ（G.L～梁下端）
Hs：サイドパネル高さ
Lt：奥行（単体＋奥行連結）
L：奥行（単体）
Lj：奥行（奥行連結）
Lst：サイドパネル長さ（単体＋奥行連結）
Ls：サイドパネル長さ（単体）
Lsj：サイドパネル長さ（奥行連結）
D：間口
D1：柱芯～屋根端部
H1：G.L～屋根下端
H2：G.L～梁下端
H3：G.L～屋根上端
H4：G.L～サイドパネル下端
L1、5：柱芯～屋根端部
L2～4：柱芯々
P：垂木ピッチ
A：柱端部～サポート受け芯
a：基礎（間口方向）
b：基礎（奥行方向）
e：基礎（柱芯～基礎端部）
c：基礎（サポート間口・奥行）
f：基礎（サポート深さ）

■基礎配置図

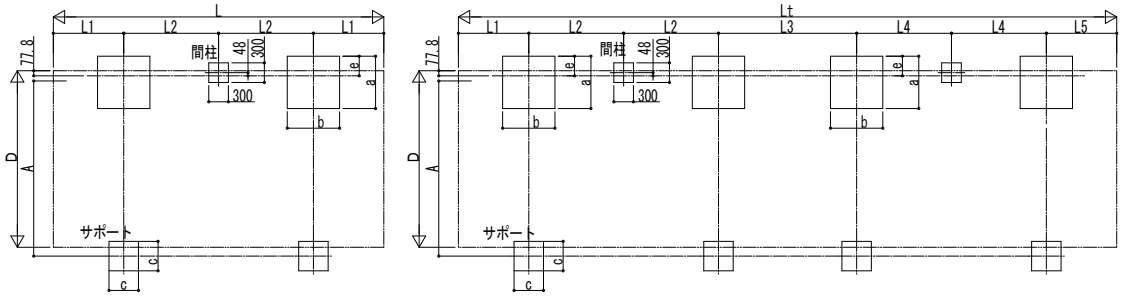

■姿図

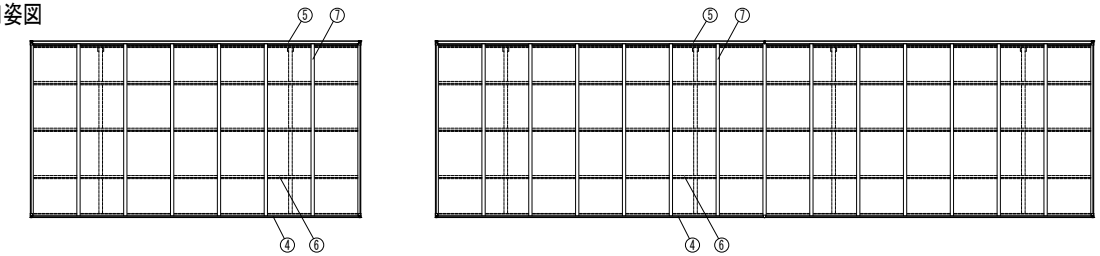

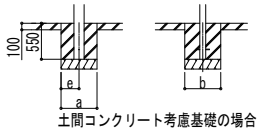

土間コンクリート考慮基礎の場合

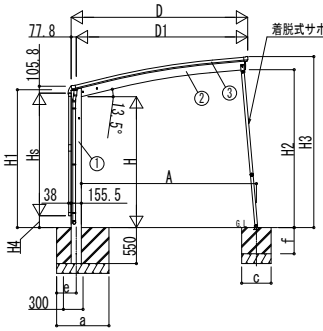

独立基礎の場合

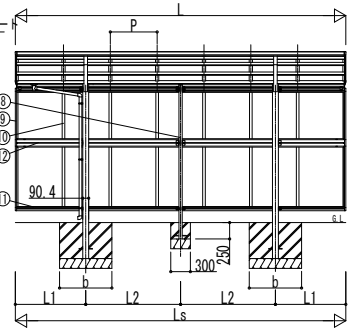

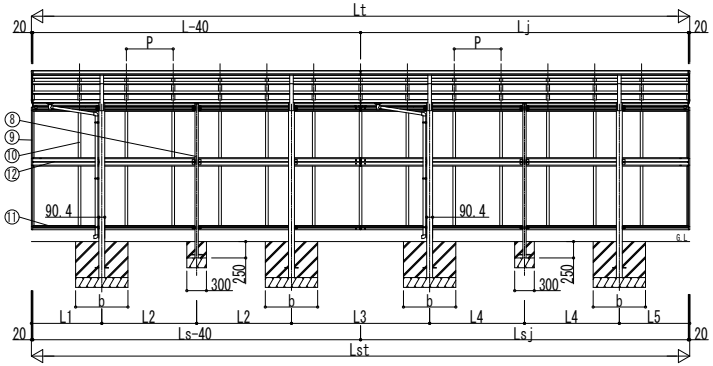

変更記事	設計監理 殿	工事名 工事	照査	担当	作図	尺度	御承認印 年 月 日	図番
	施工 殿	図面内容 カーポート アリュース 600タイプ サイドパネル 納まり図					YCS-A-B007	通し図番

YKK ap 施工-A1