■姿図

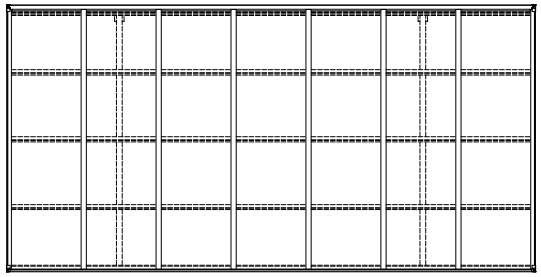

■基礎配置図

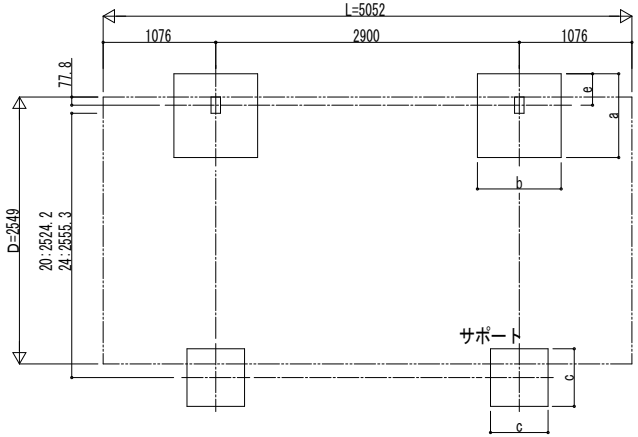

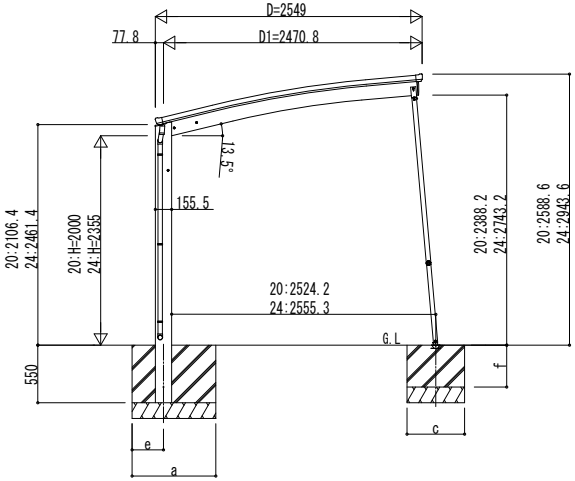

独立基礎の場合

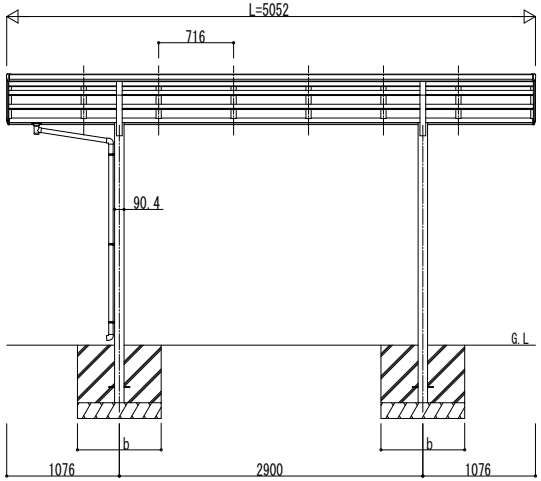

■基礎寸法表

間口呼称	奥行呼称	独立基礎 地耐力(kN/m²) 30 a・b	30 e	50 a・b	50 e	100 a・b	100 e	共通 c	共通 f	土間コンクリート考慮基礎(既設コンクリートに施工) 地耐力(kN/m²) 30 a・b	30 e	50 a・b	50 e	100 a・b	100 e	共通 c	共通 f
25	51	1130	300	1040	300	860	300	550	400	580	290	490	245	470	235	450	400

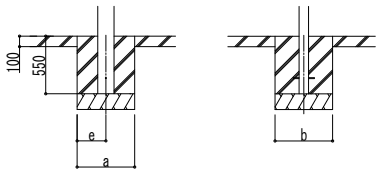

土間コンクリート考慮基礎の場合

変更記事	設計監理 殿	工事名 工事	照査	担当	作図	尺度	御承認印 年 月 日	図番
	施工 殿	図面内容 カーポート アリュース 600タイプ 基本セット 耐積雪性能30cm仕様 姿図 51-25					YCS-A-C062	通し図番

YKK ap® 施工-A1