■基礎配置図

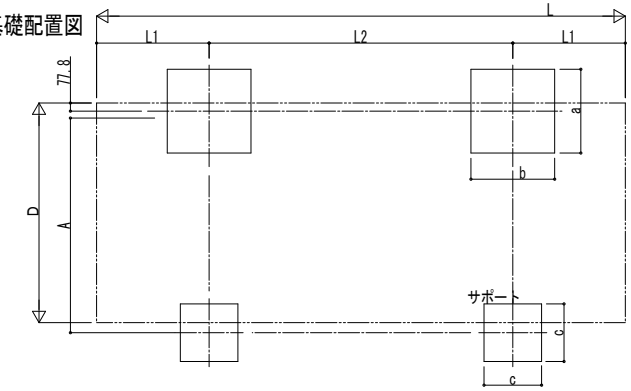

■基礎寸法表

間口呼称	奥行呼称	独立基礎					土間コンクリート考慮基礎（既設コンクリートに施工）				
		地耐力(kN/㎡)					地耐力(kN/㎡)				
		30	50	100	共通		30	50	100	共通	
		a・b	a・b	a・b	c	f	a・b	a・b	a・b	c	f
21	43	920	810	590	550	400	470	470	470	450	400
	51	980	880	670							
	57	1070	970	770			490				

■間口-高さ寸法表

間口呼称	D	D1	高さ呼称	H	H1	H2	H3	A
21	2099	2020.8	18	1800	1906.4	2112.3	2312.6	2050
			24	2355	2461.4	2667.3	2867.6	2098.7
			25	2500	2606.4	2812.3	3012.6	2111.4

■奥行寸法表

奥行呼称	L	L1	L2	L3	L4	L5	L6	P
43	4336	918	2500	4286	828	1250	-	716
51	5052	1076	2900	5002	986	1450	-	716
57	5768	1234	3300	5718	1144	-	1100	716

■姿図

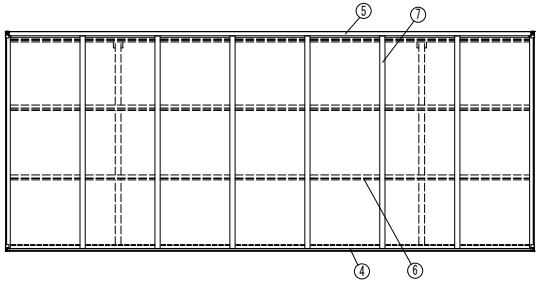

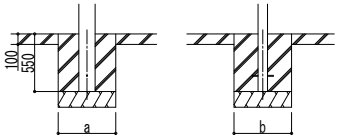

土間コンクリート考慮基礎の場合

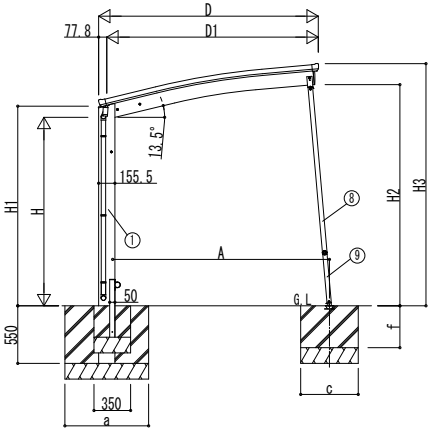

独立基礎の場合

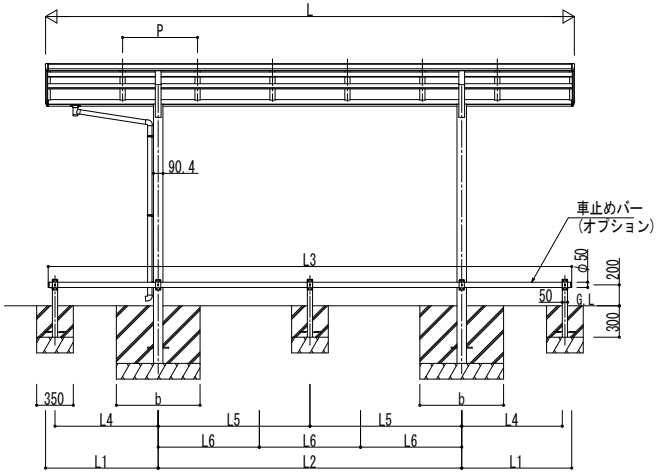

■主要部材材質一覧

主要部材	材質	表面処理
①柱	アルミニウム合金 押出形材	陽極酸化塗装複合被膜
②梁	アルミニウム合金 押出形材	陽極酸化塗装複合被膜
③側枠	アルミニウム合金 押出形材	陽極酸化塗装複合被膜
④前枠	アルミニウム合金 押出形材	陽極酸化塗装複合被膜
⑤後枠	アルミニウム合金 押出形材	陽極酸化塗装複合被膜
⑥母屋	アルミニウム合金 押出形材	陽極酸化塗装複合被膜
⑦垂木	アルミニウム合金 押出形材	陽極酸化塗装複合被膜
⑧サポート大	アルミニウム合金 押出形材	陽極酸化塗装複合被膜
⑨サポート小	アルミニウム合金 押出形材	陽極酸化塗装複合被膜

H：高さ（G.L～梁下端）
L：奥行
D：間口
D1：柱芯～屋根端部
H1：G.L～屋根下端
H2：G.L～梁下
H3：G.L～屋根上部
L1：柱芯～屋根端部
L2：柱芯々
L3：車止めバー
L4～L6：補助柱芯々
A：柱端部～サポート受け芯
a：基礎（間口方向）
b：基礎（奥行方向）
c：基礎（サポート間口・奥行）
f：基礎（サポート深さ）

※本図はアリュース ミニ 51-21を示す

変更記事	設計監理 殿	工事名 工事	照査	担当	作図	尺度	御承認印	図番
	施工 殿	図面内容 自転車置場 アリュース ミニ 600タイプ 基本セット 耐積雪性能30cm仕様 納まり図					年 月 日	通し図番
							YDS-A-B004	

YKK ap® 施工-A1