■基礎配置図

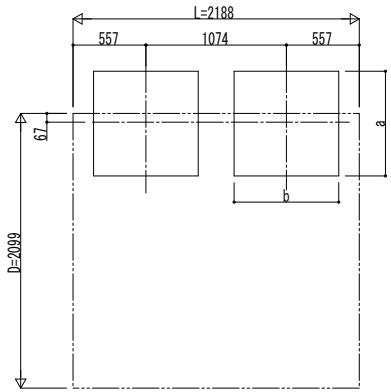

■姿図

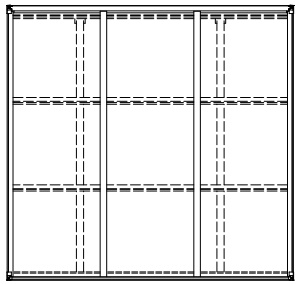

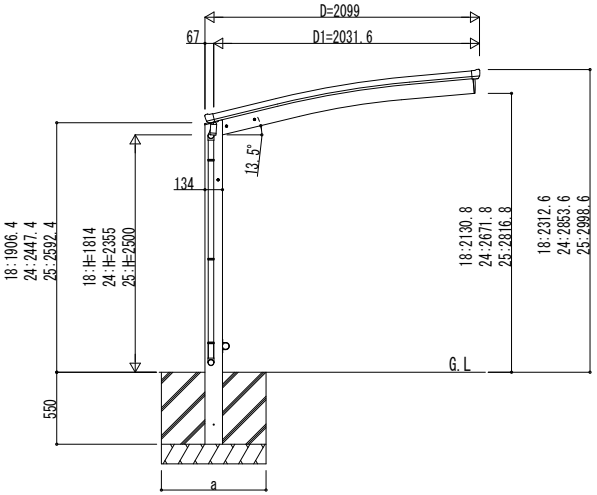

独立基礎の場合

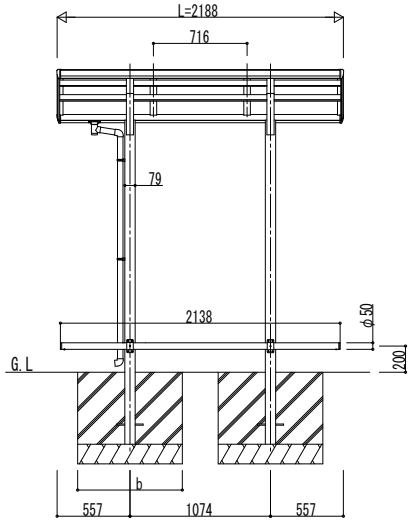

■基礎寸法表

間口呼称	奥行呼称	独立基礎			土間コンクリート考慮基礎（既設コンクリートに施工）		
		地耐力(kN/㎡)			地耐力(kN/㎡)		
		30	50	100	30	50	100
		a・b	a・b	a・b	a・b	a・b	a・b
21	22	760	650	440	410	410	410

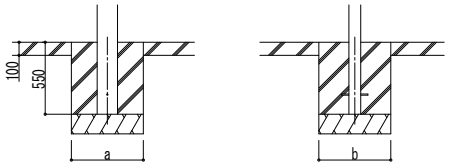

土間コンクリート考慮基礎の場合

変更記事	設計監理 殿	工事名 工事	照査	担当	作図	尺度	御承認印 年 月 日	図番
	施工 殿	図面内容 自転車置場 アリュース ミニ 600タイプ 単体セット 姿図 22-21 車止めバー付き（オプション）					YDS-A-C006	通し図番

YKK ap® 施工-A1