■姿図

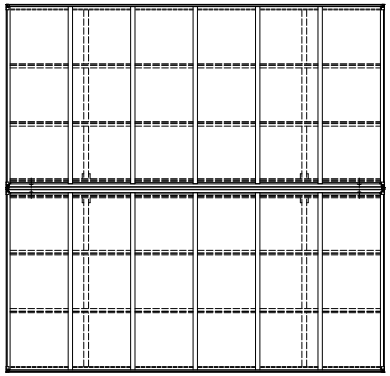

■基礎配置図

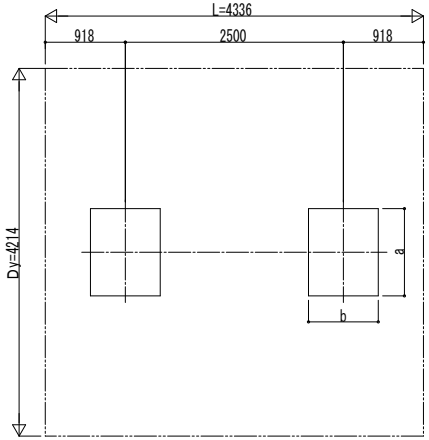

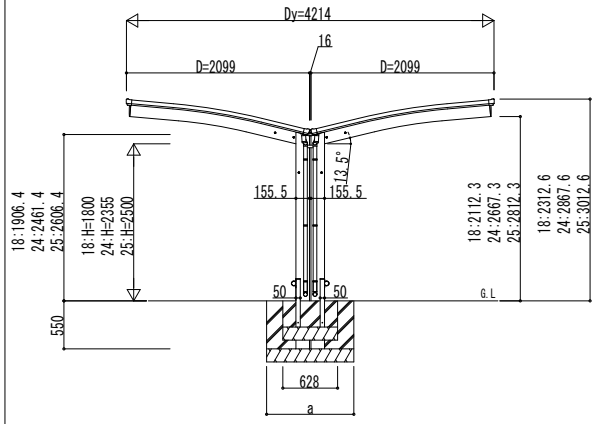

独立基礎の場合

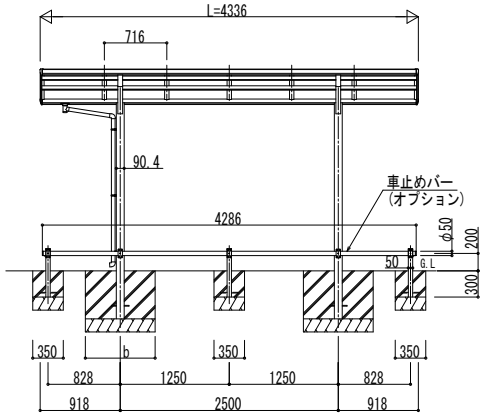

■基礎寸法表

間口呼称	奥行呼称	独立基礎						土間コンクリート考慮基礎（既設コンクリートに施工）					
		地耐力(kN/㎡)						地耐力(kN/㎡)					
		30		50		100		30		50		100	
		a	b	a	b	a	b	a	b	a	b	a	b
21	43	900	630	900	630	900	630	650	470	650	470	650	470

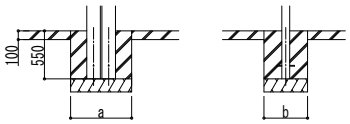

土間コンクリート考慮基礎の場合

変更記事	設計監理 殿	工事名 工事	照査	担当	作図	尺度	御承認印 年 月 日	図番
	施工 殿	図面内容 自転車置場 アリュース ミニ 600タイプ Y合掌セット 姿図43-21・21 車止めバー付き（オプション）					YDS-A-C048	通し図番

YKK ap® 施工-A1