■姿図

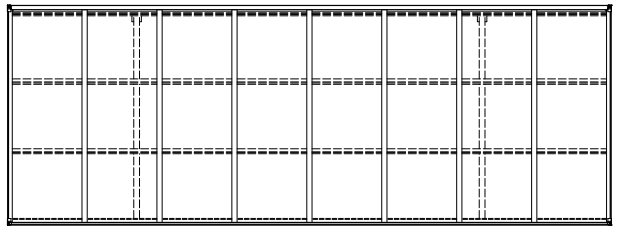

■基礎配置図

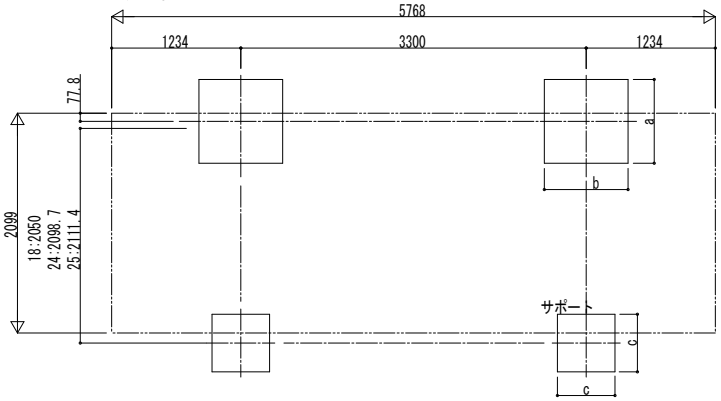

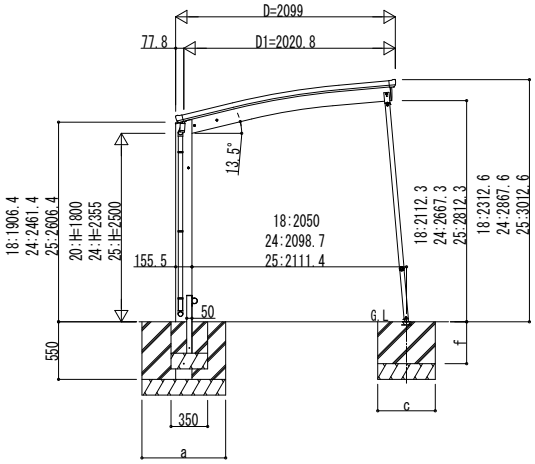

独立基礎の場合

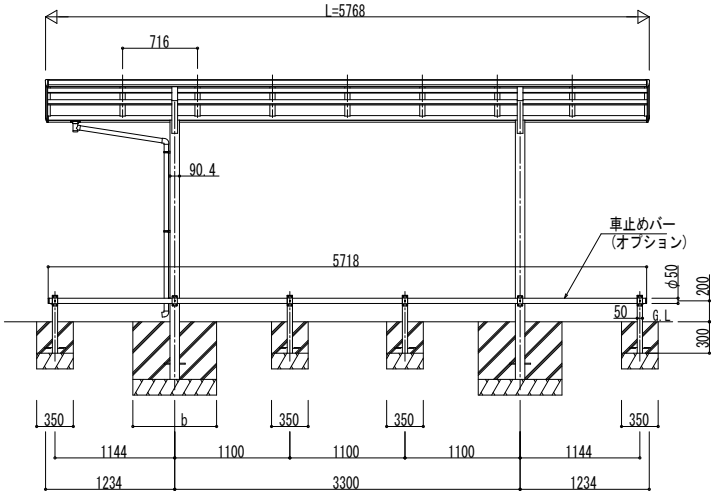

■基礎寸法表

間口呼称	奥行呼称	独立基礎 地耐力(kN/㎡) 30 a・b	50 a・b	100 a・b	共通 c	共通 f	土間コンクリート考慮基礎(既設コンクリートに施工) 地耐力(kN/㎡) 30 a・b	50 a・b	100 a・b	共通 c	共通 f
21	57	1070	970	770	550	400	490	470	470	450	400

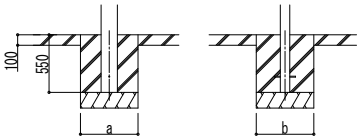

土間コンクリート考慮基礎の場合

変更記事	設計監理 殿	工事名 工事	照査	担当	作図	尺度	御承認印	図番
	施工 殿	図面内容 自転車置場 アリュース ミニ 600タイプ 基本セット 耐積雪性能30cm仕様 姿図 57-21 車止めバー付き（オプション）					年 月 日	通し図番
							YDS-A-C056	

YKK ap® 施工-A1