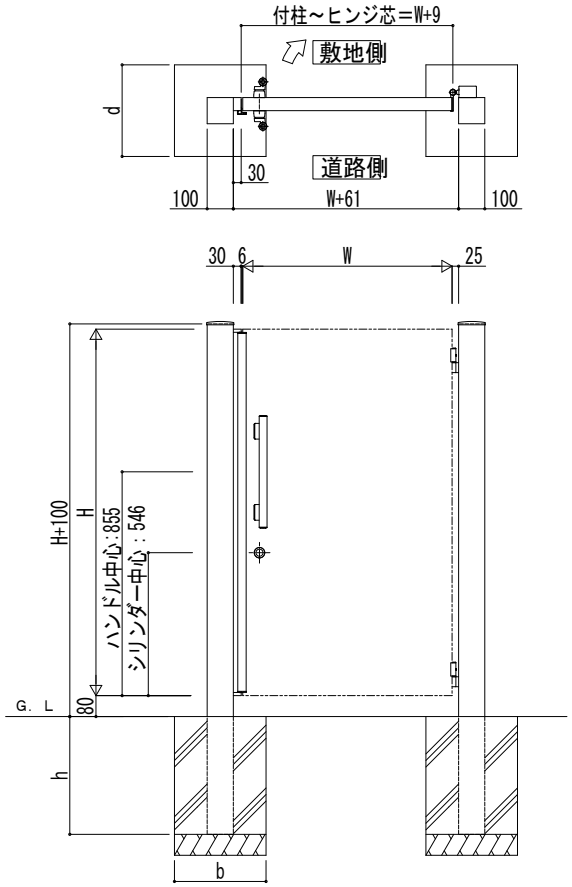

■規格一覧

○：設定あり
－：設定なし

適用	H(扉高さ)[mm]	W（扉幅）[mm]		
		800	900	1000
1・2・3型	1400	○	○	○
	1600	○	○	○
4・5型	1600	○	－	－
	1800	○	－	－

H(扉高さ)[mm]	ハンドル中心[mm]	シリンダー中心[mm]
1400	855	546
1600		
1800		

■基礎サイズ一覧（参考）

独立基礎（長期地耐力：100kN/㎡）			
門柱	h[mm]	b[mm]	d[mm]
100角	450	350	350

変更記事	設計監理 殿	工事名 工事	照査	担当	作図	尺度	御承認印 年 月 日	図番
	施工 殿	図面内容 戸建住宅向け 手動本締錠付エクスティアラ門扉 門柱式 片開き 内開き 納まり仕様別門扉姿図					ZME-A205	通し図番

YKK ap® 施工-A1