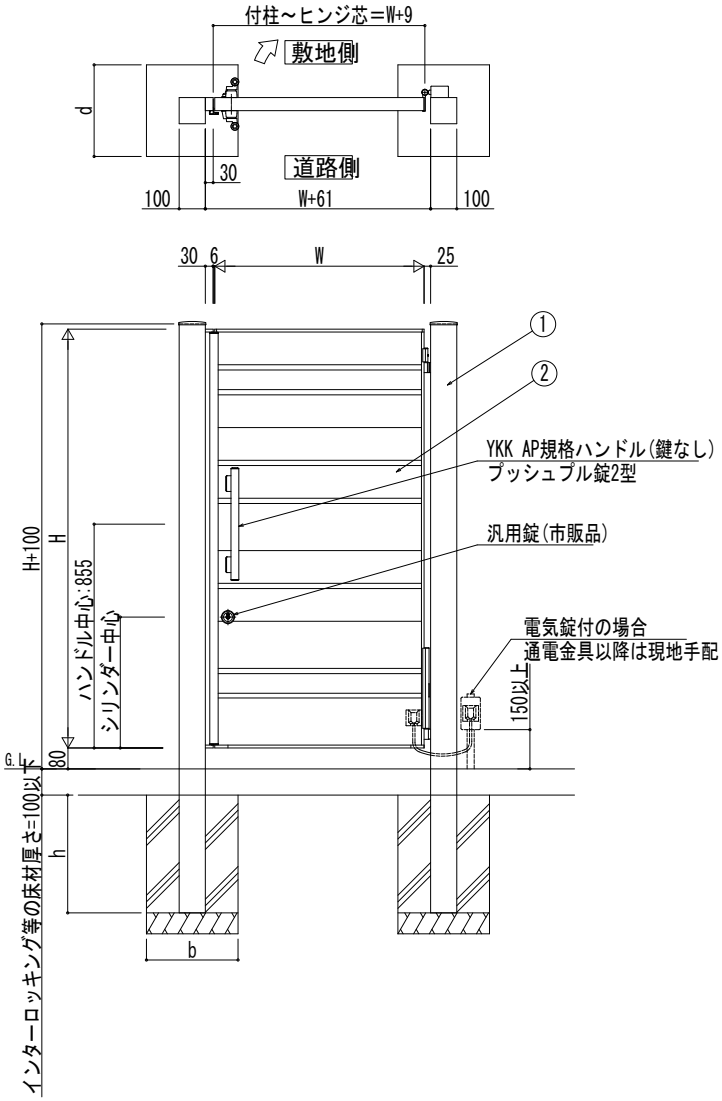

■規格一覧

○：設定あり
－：設定なし

H(扉高さ)[mm]	W（扉幅）[mm]			
	800	900	1000	1100
1600	○	－	－	－
1800	○	－	－	－

H(扉高さ)[mm]	ハンドル中心[mm]	シリンダー中心[mm]	
		本締電気錠 ゴールEMVSX	自動本締錠 ゴールHNL・HNS・HNB・HNT
1600	855	500	580
1800			

■基礎サイズ一覧（参考）

独立基礎（長期地耐力：100kN/㎡）			
門柱	h[mm]	b[mm]	d[mm]
100角	450	350	350

■主要部材材質一覧

主要部材	材質	表面処理
① 門柱	アルミニウム合金　押出形材	陽極酸化塗装複合被膜
② 門扉本体	アルミニウム合金　押出形材	陽極酸化塗装複合被膜

変更記事	設計監理 殿	工事名 工事	照査	担当	作図	尺度	御承認印 年 月 日	図番
	施工 殿	図面内容 集合住宅向け電気錠用共用門扉/共用門扉　エクスティアラ門扉 汎用電気錠（市販品）/汎用錠（市販品）＋YKK AP規格ハンドル 4型　門柱式　片開き　内開き　デザイン別門扉姿図					ZME-B137	通し図番

YKK ap® 施工-A1