２４ＸＨＳ＿ＡＦ　ウインドウシャッター シャッター先付枠 リモコンスリットシャッターＧＲ
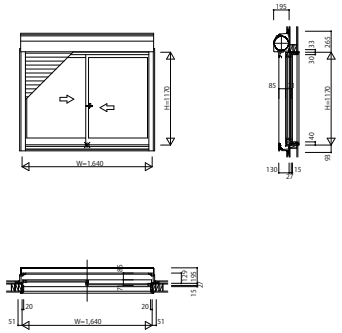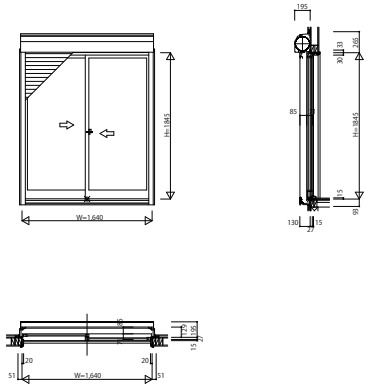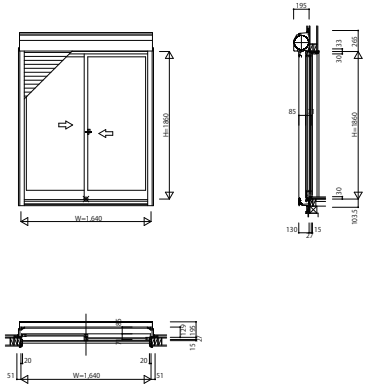
YHS-16011-XA2W	YHS-16018-XA2W	YHS-16018-XFA2W　単純段差下枠仕様
W=1,640 H=1,170	W=1,640 H=1,845	W=1,640 H=1,860