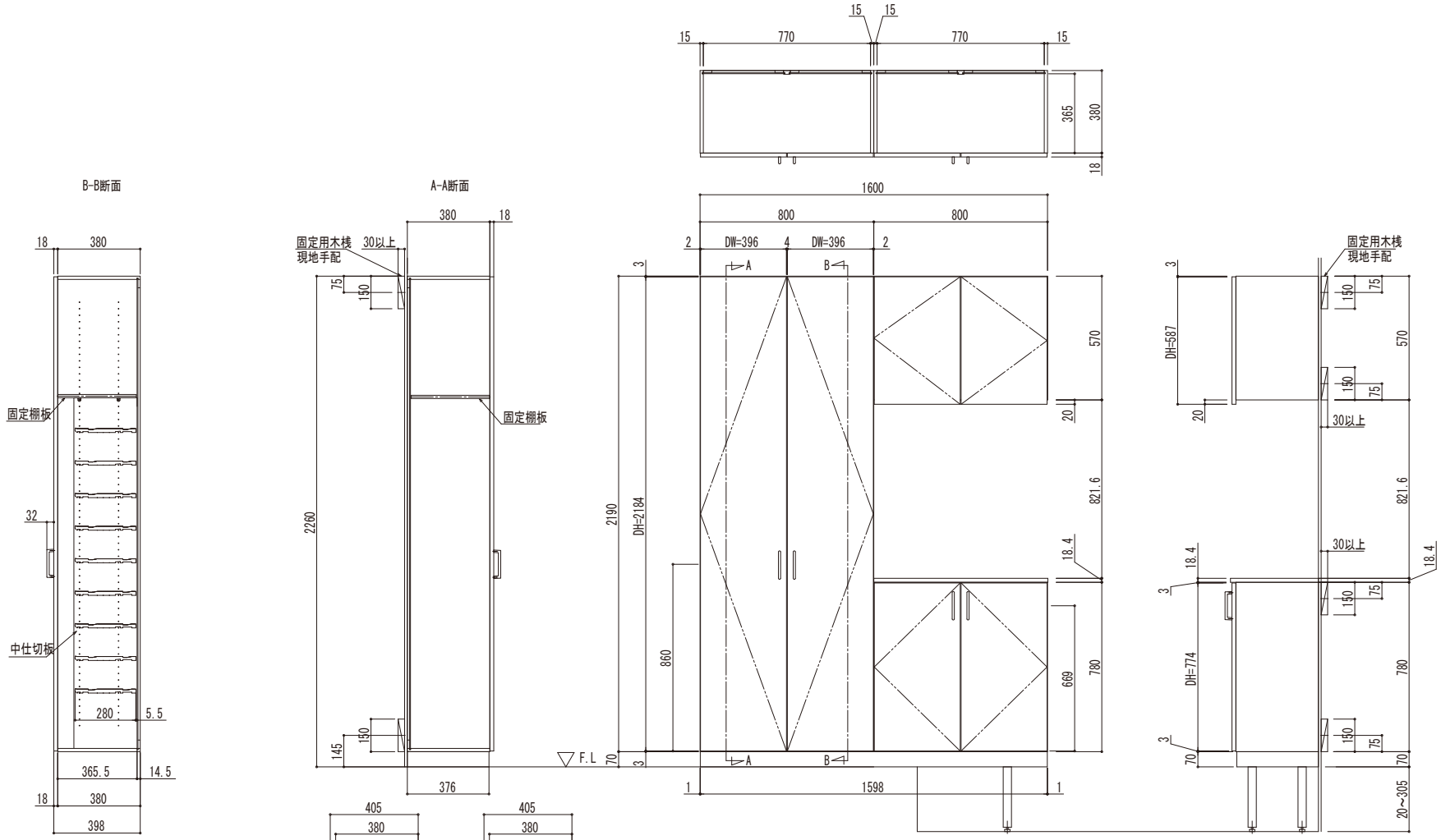

変更記事	設計監理 殿	工事名 工事	照査	担当	作図	尺度	御承認印 年 月 日	図番
	施工 殿	図面内容 Smayell 玄関収納 プラン2B W16 標準奥行タイプ						通し図番

YKK ap ® 施工-A1