リレーリア 天井面材 サンシェードルーバー1型＜可動＞

●サンシェードルーバー1型 (可動・インセット納まり)

姿図

►フレームタイプ＜壁付式＞

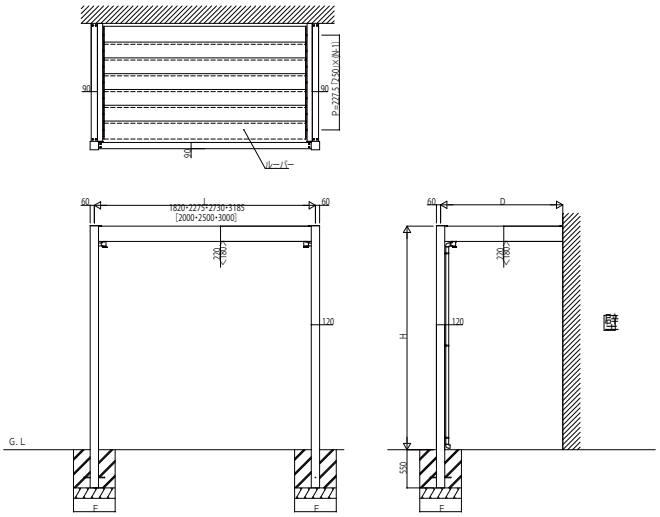

	呼称奥行	D	N
標準	3 R	850	3
	4. 5R	1305	5
	6 R	1760	7
	7. 5R	2215	9
	9R	2670	11
	10.5R	3125	13

	呼称奥行	D	N
セット	1 0	940	3
	1 5	1440	5
	2 0	1940	7
	2 5	2440	9
	3 0	2940	11

呼称高さ	H
23	2310
32	3220

L：柱芯々
P：ルーバーピッチ
N：ルーバー枚数

フレームタイプ納まり図

►正面図

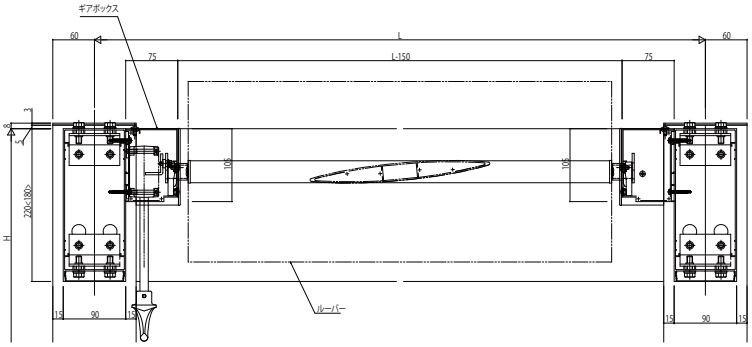

►側面図(壁付式の場合)

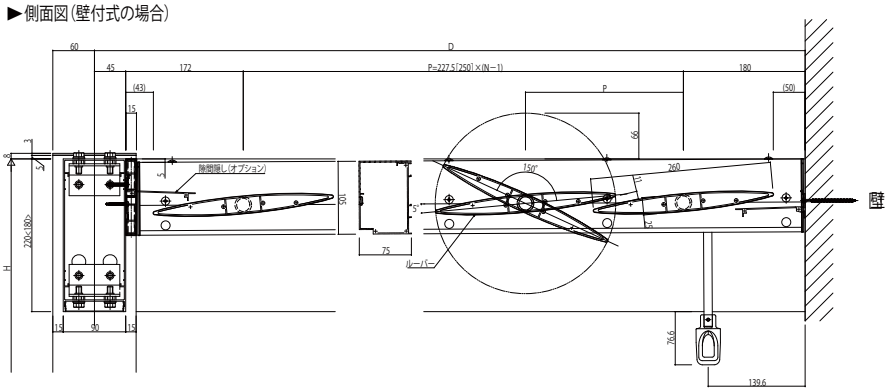

►側面図(独立式の場合)

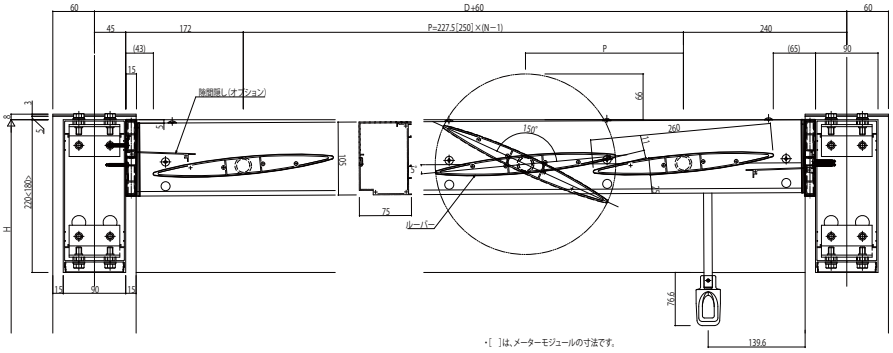

・[ ]は、メーターモジュールの寸法です。