框ドア２ＨＤ　(親子・両開き)

■内付型

●ランマ付枠(内付式ドアクローザ(オプション)取付け例)

外観姿図

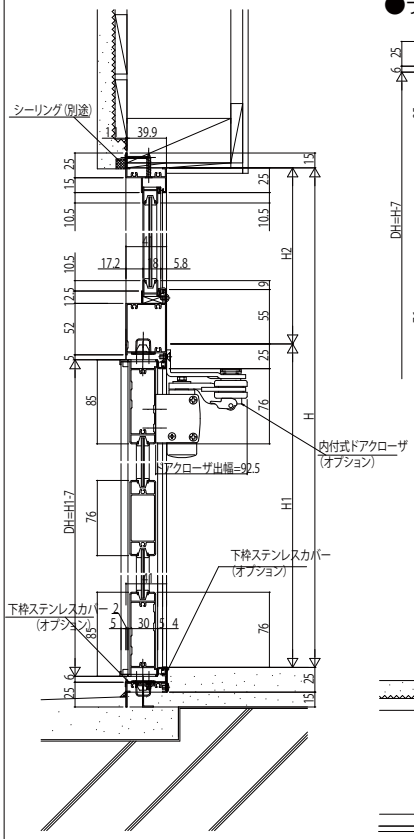

●ランマ無枠(内付式ドアクローザ(オプション)取付け例)

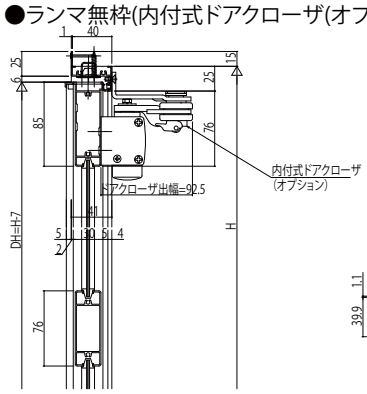

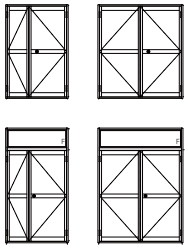

●ランマ部

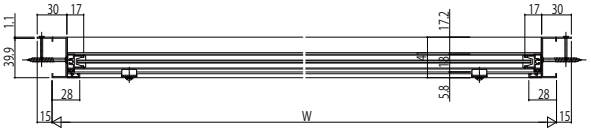

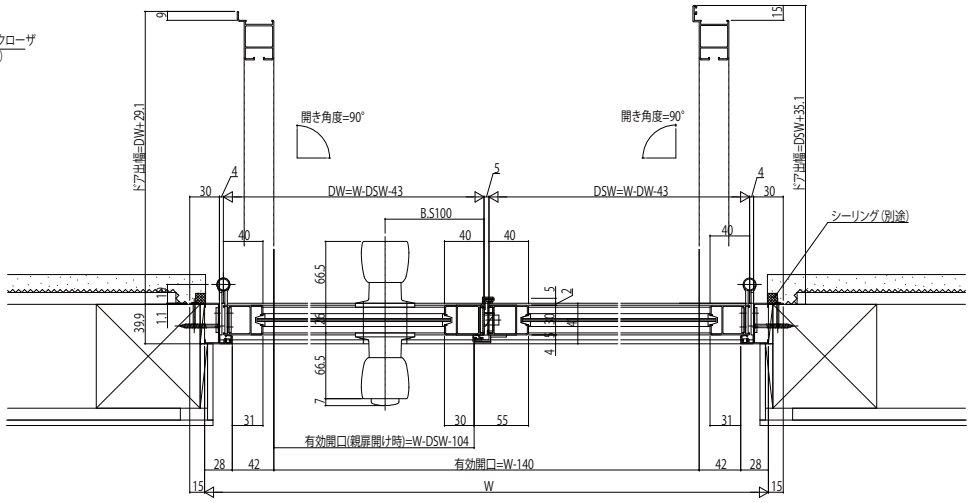

■半外付型

●ランマ付枠(内付式ドアクローザ(オプション)取付け例)

外観姿図

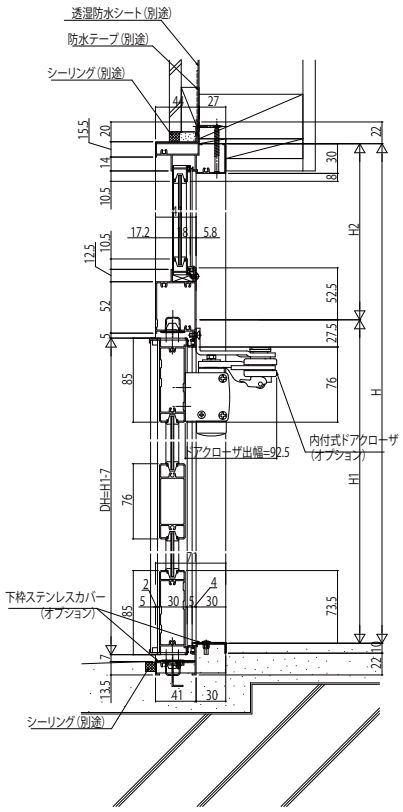

●ランマ無枠(内付式ドアクローザ(オプション)取付け例)

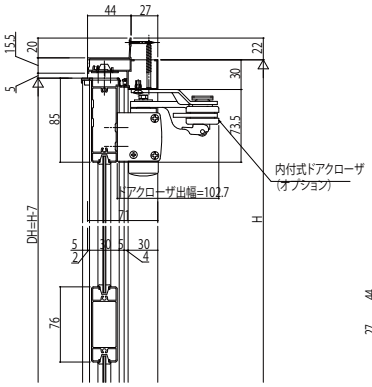

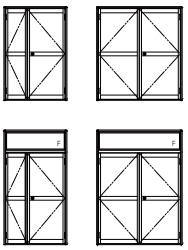
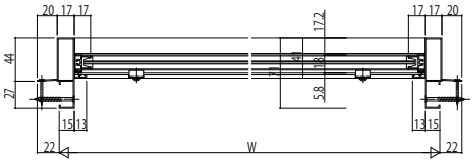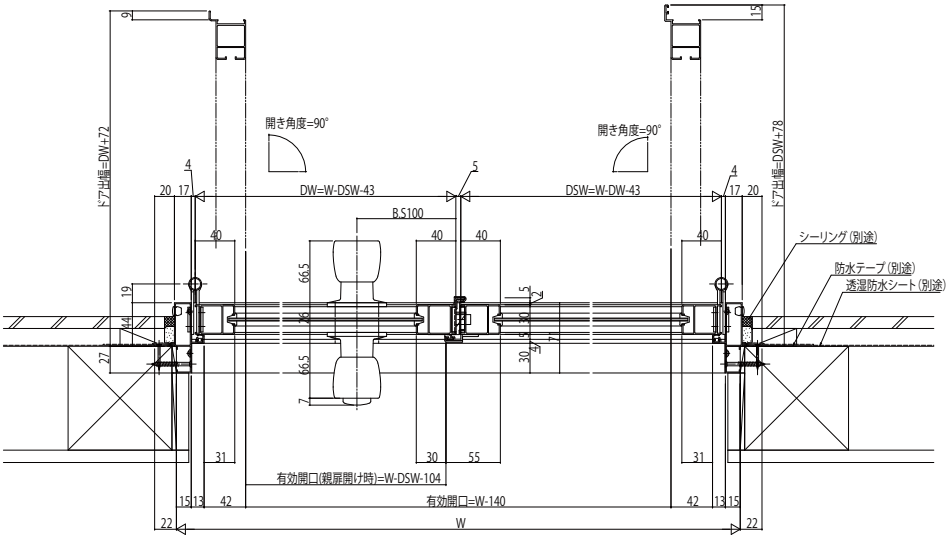
●ランマ部