# 全開放サッシ ワイドオープン（折りたたみ窓）

2×4

内観姿図

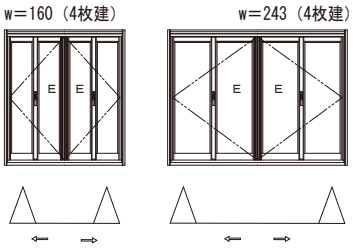


## ■ワイドオープン（折りたたみ窓）

●w＝160・w＝243（4枚建）

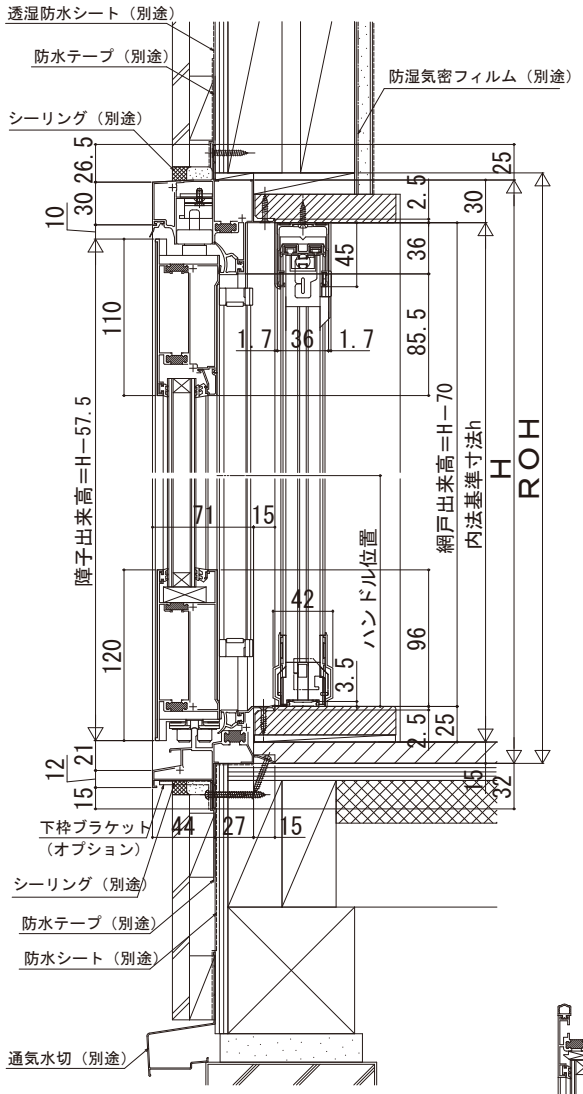


●単純段差下枠仕様の場合

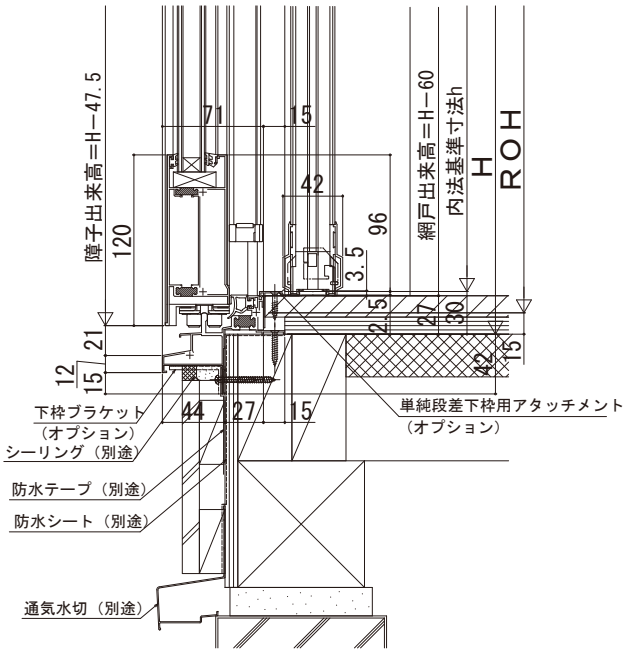


※（床構造用合板の厚さ）＋（床材の厚さ）は、43mmを超えないようにしてください。

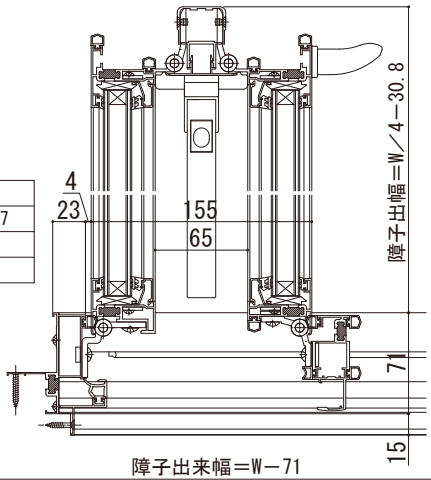


●たたみ代

| | たたみ代A | たたみ代B |
|---|---|---|
| 公式 | MW／100＋3N＋72 | MW／100＋3N＋67 |
| w＝160の場合 | 97 | 92 |
| w＝243の場合 | 111.3 | 106.3 |

●フック数N
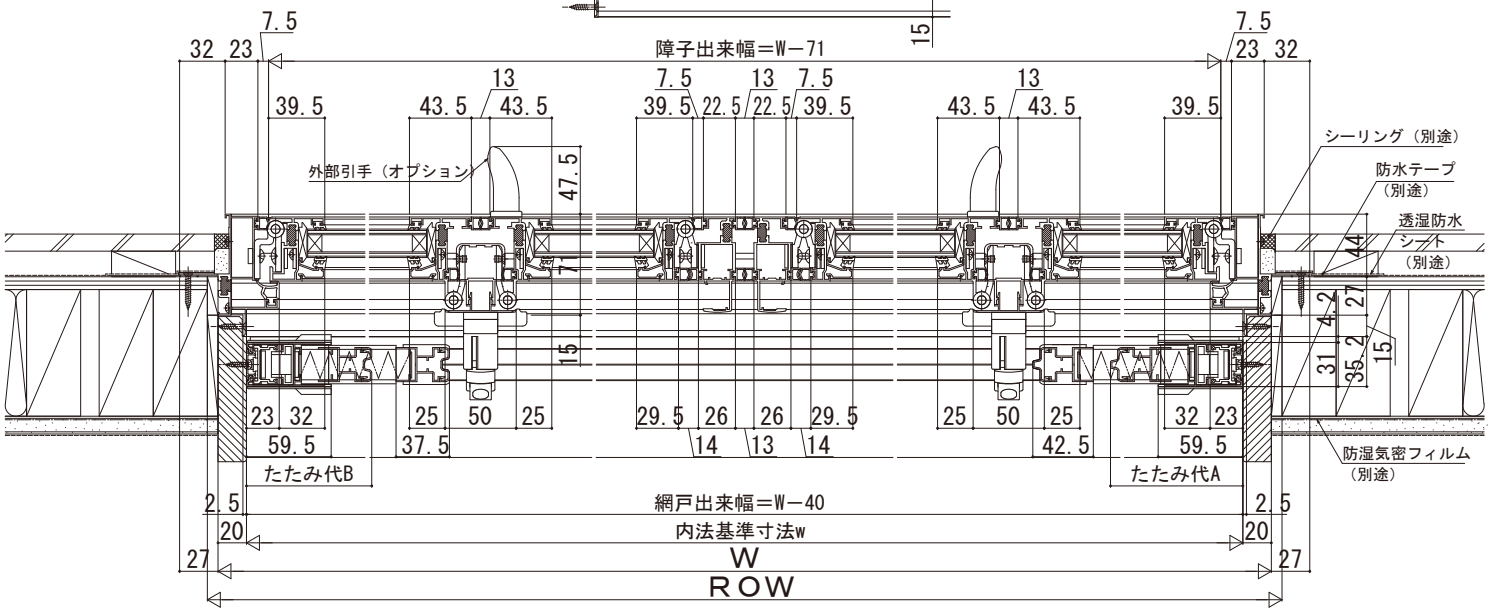
| 網戸出来幅 MW | フック数N |
|---|---|
| 1600≦MW≦2000 | 3 |
| 2000＜MW≦2808 | 5 |