全開放サッシ ワイドオープン（折りたたみ窓）

在来

■ワイドオープン（折りたたみ窓）

●w＝256・w＝347（6枚建）

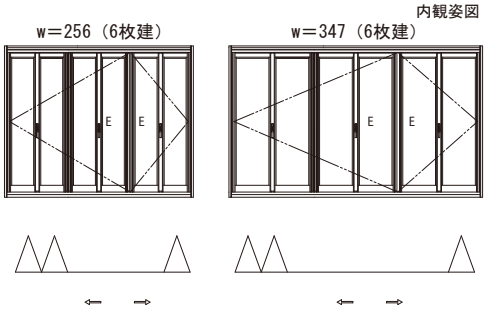

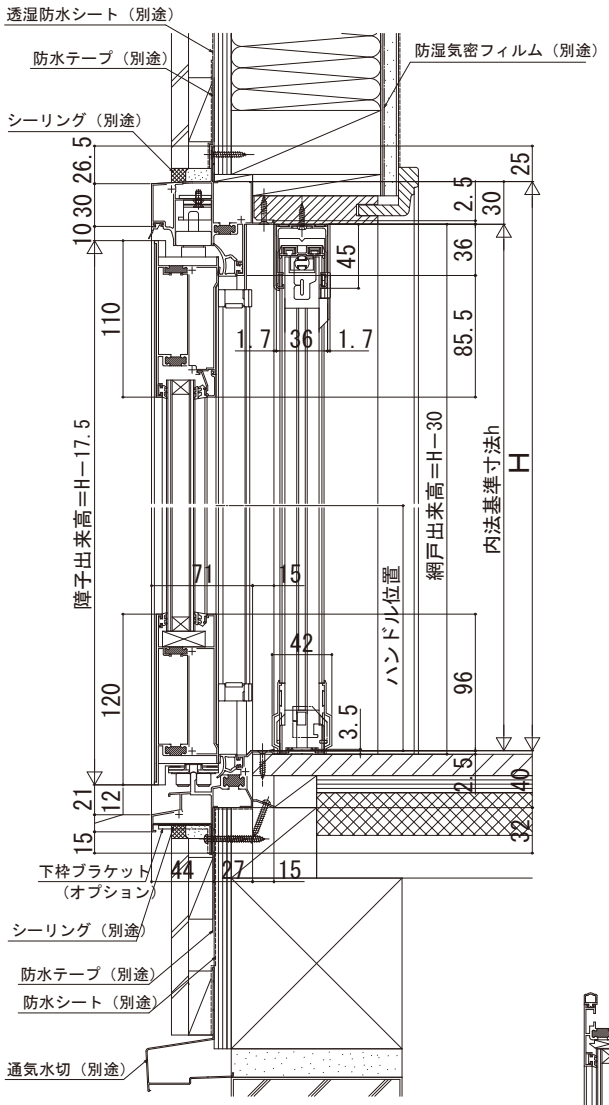

●プラットフォーム対応枠の場合

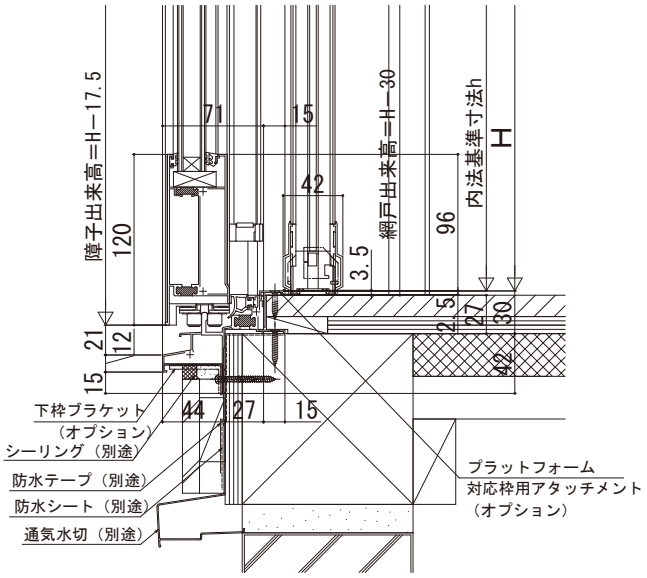

※（床構造用合板の厚さ）＋（床材の厚さ）は、43mmを超えないようにしてください。

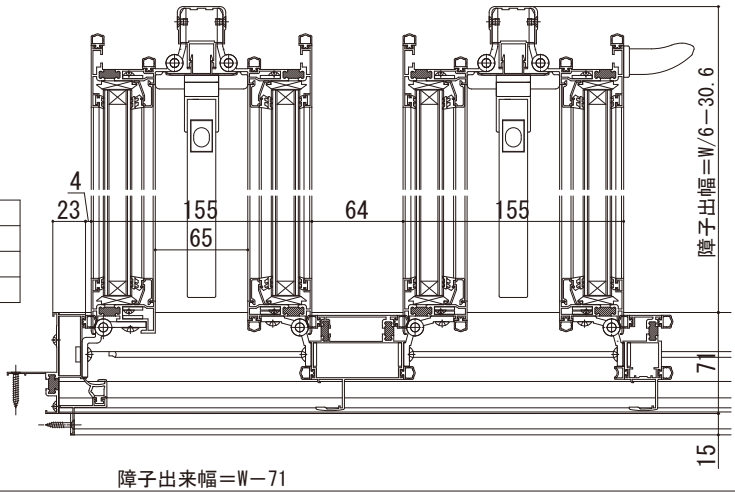

●たたみ代

	たたみ代A	たたみ代B
公式	MW／100＋3N＋72	MW／100＋3N＋67
w＝256の場合	112.6	107.6
w＝347の場合	127.7	122.7

●フック数N
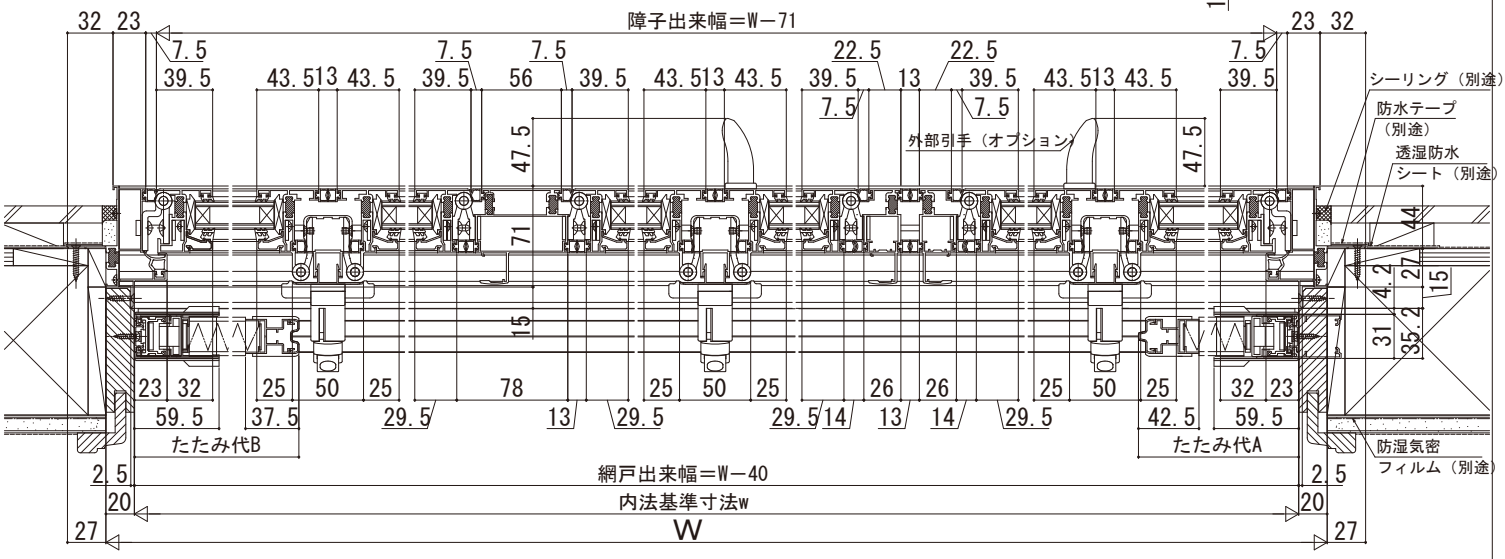
網戸出来幅 MW	フック数N
2419≦MW≦3000	5
3000＜MW≦3775	7