汎用ドア 2HD フラッシュドアタイプ

■半外付型

●ランマ無(内付式ドアクローザ(オプション)取付け例)

外観姿図

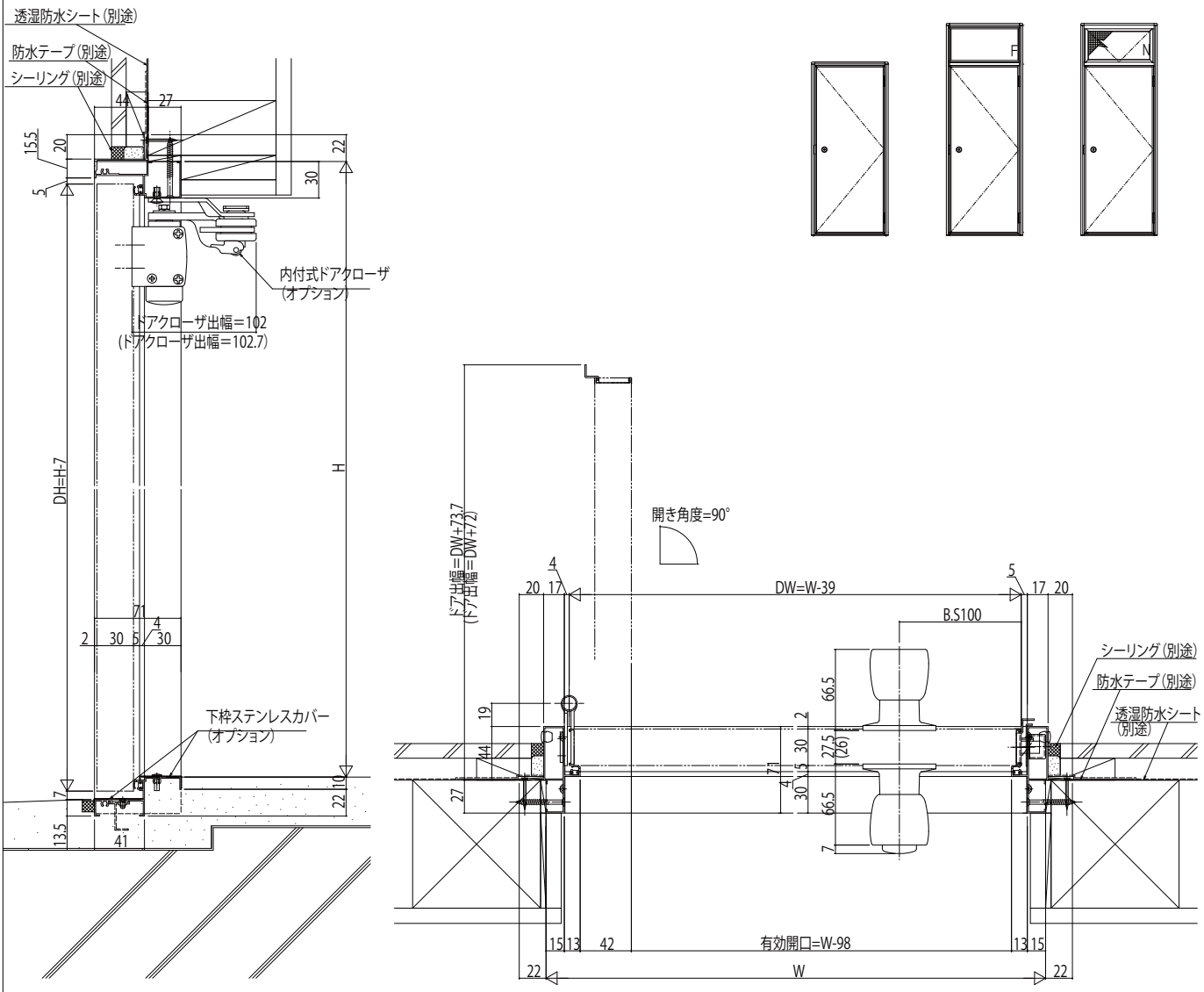

●ランマＦＩＸ(アームストッパー(オプション)取付け例)

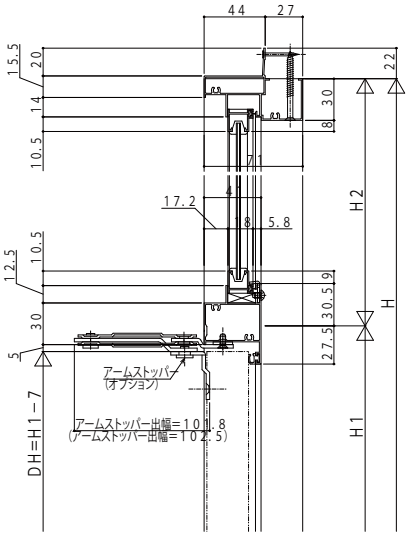

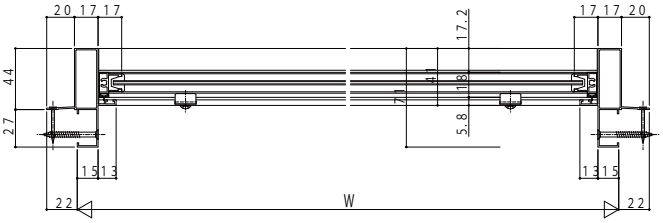

※フラッシュドアと板ドアではドアクローザ出幅、アームストッパー出幅、ドア出幅等が異なります。
( )付寸法は板ドア