■シャッター付引違い窓 手動シャッターGR リモコンシャッターGR テラスタイプ 2×4

外観姿図

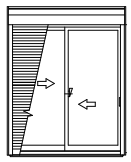

●手動シャッターの場合

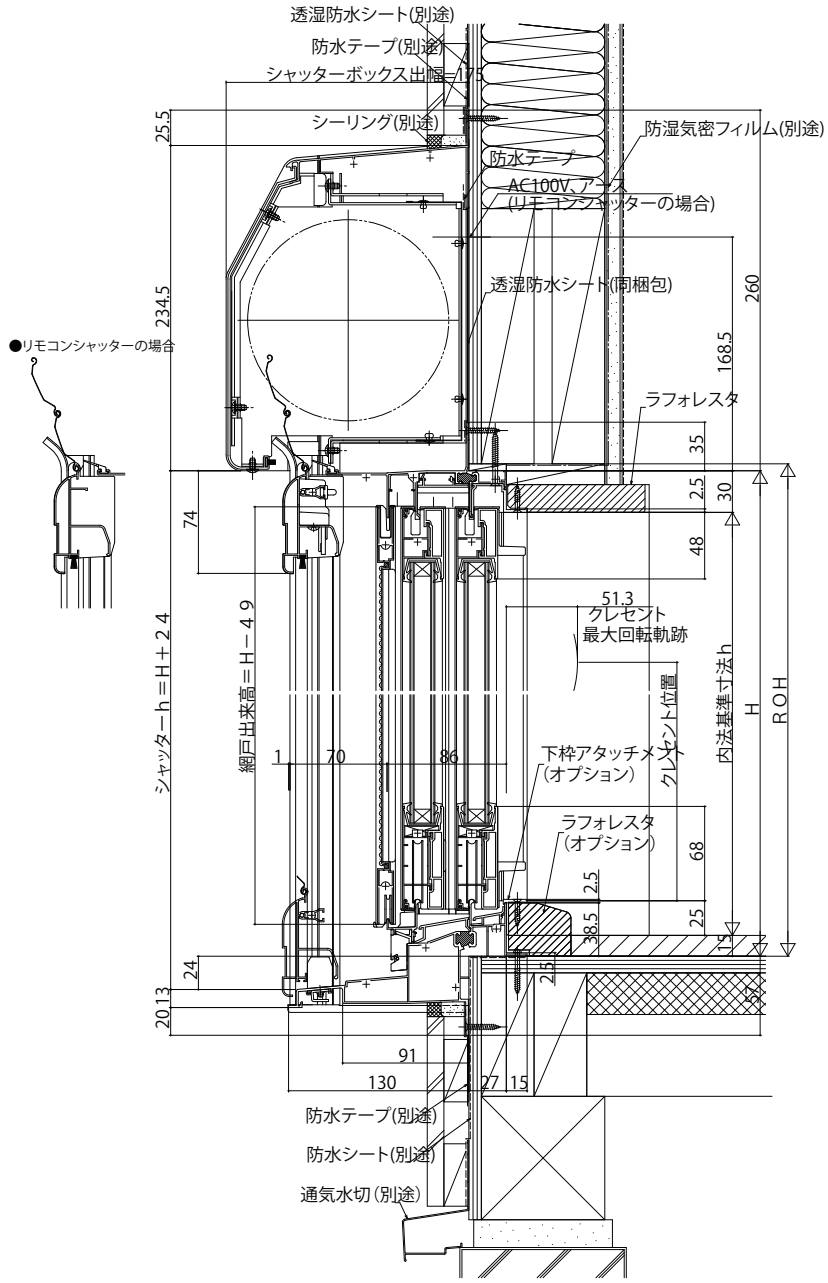

●単純段差下枠仕様の場合

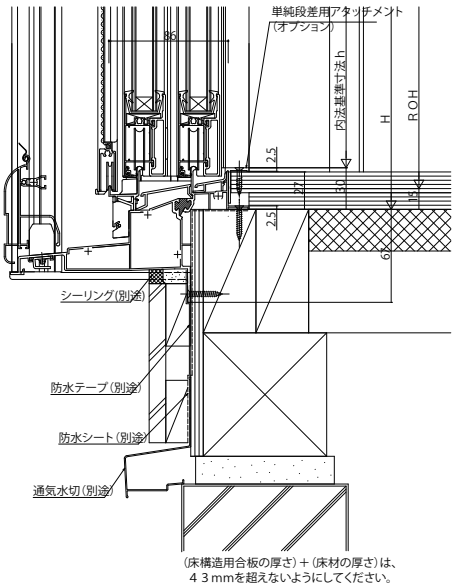

(床構造用合板の厚さ)+(床材の厚さ)は、
43mmを超えないようにしてください。
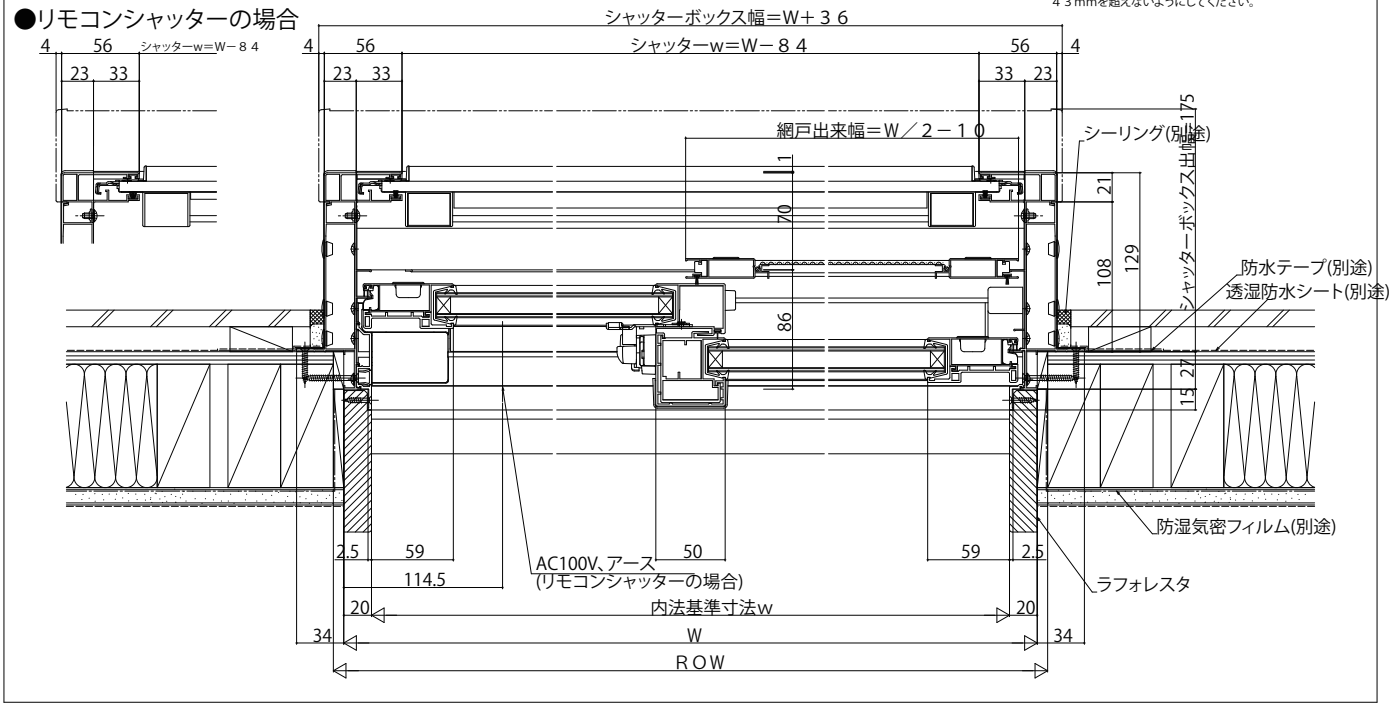
●リモコンシャッターの場合