２×４工法用サッシ
アルミと樹脂の複合窓　エピソード　下枠ノンレール引違い

■下枠ノンレール引違い(キックプレート有の場合)／単純段差下枠仕様

●グレーチングセットとの組合せ
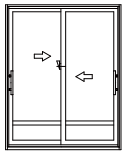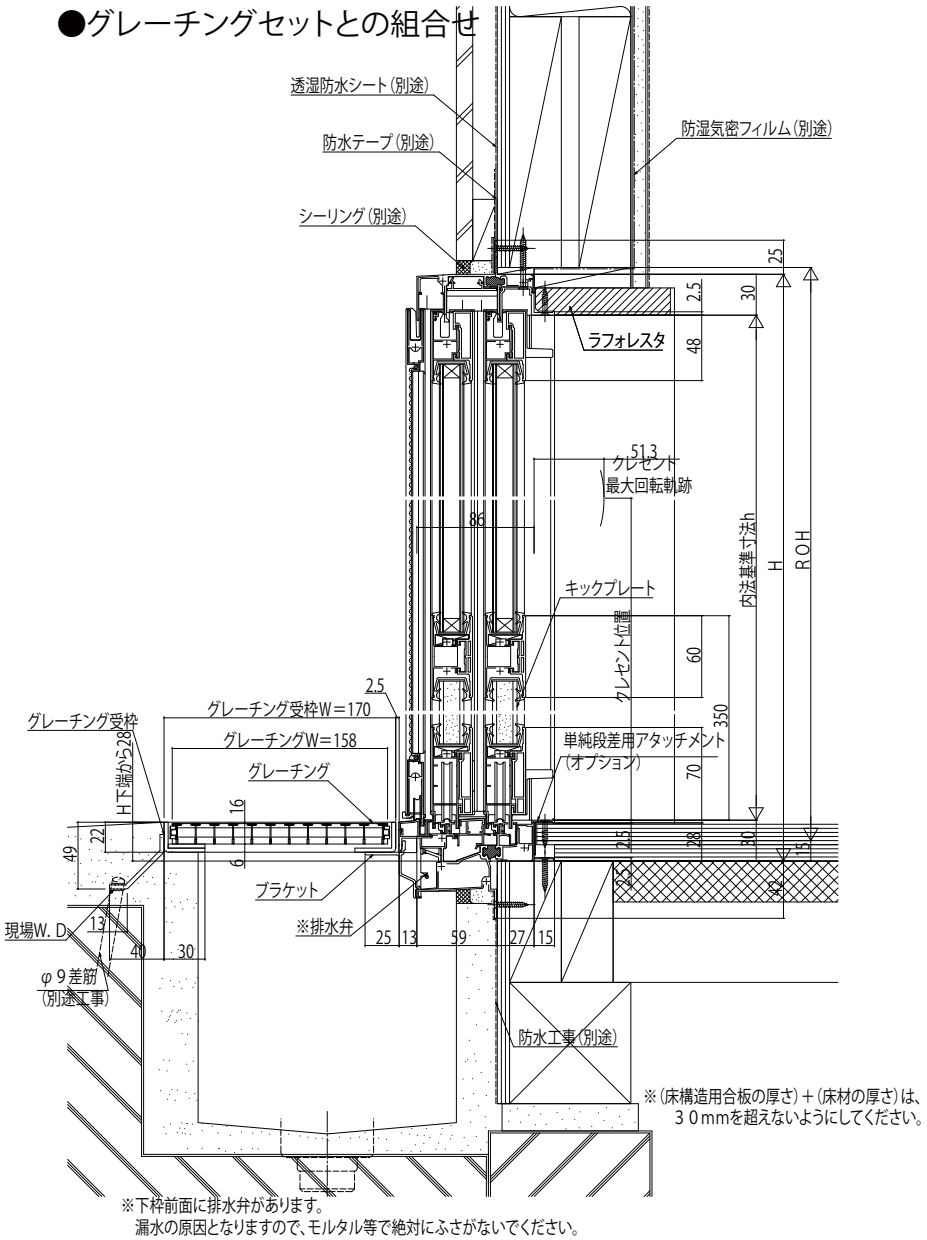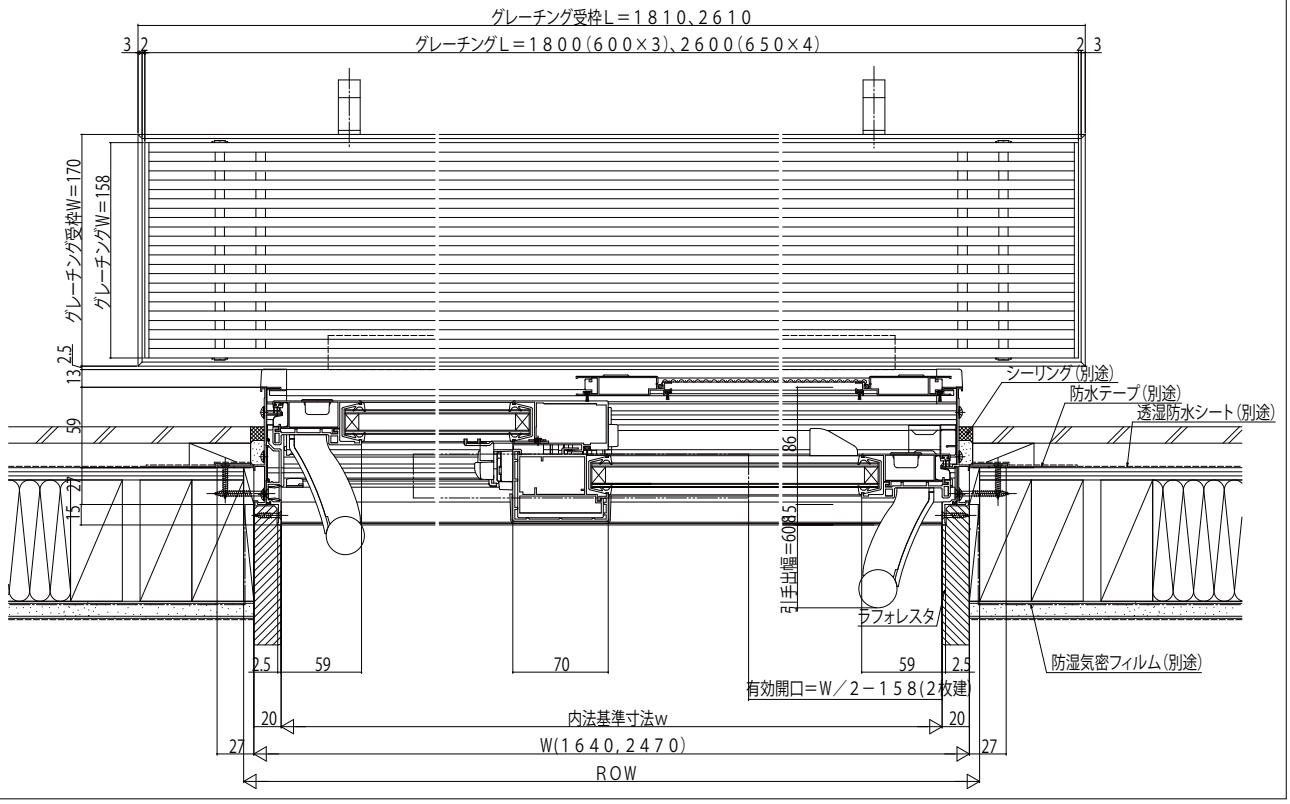
内観姿図