■雨戸枠：窓タイプ

●引違い窓　7SH-2 半外付型に取付けた場合
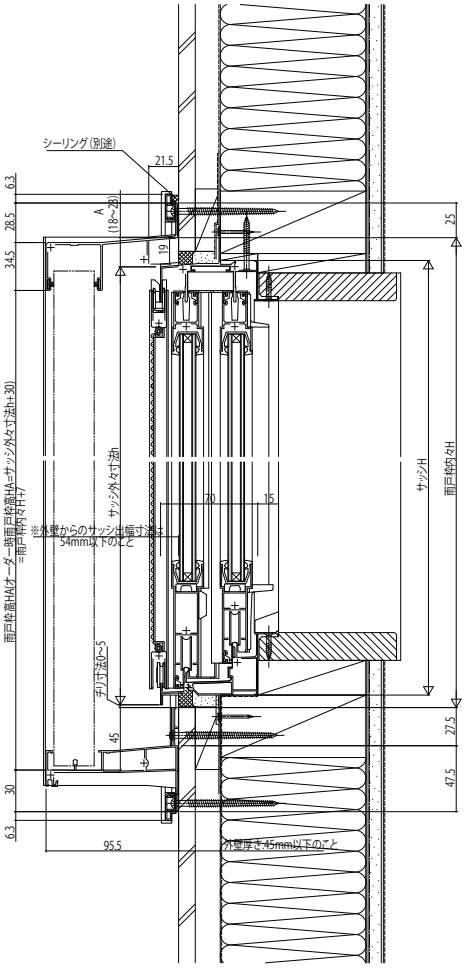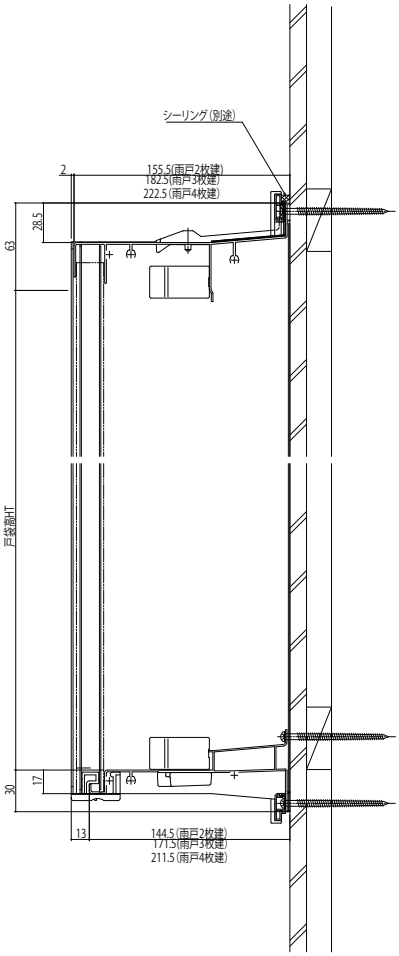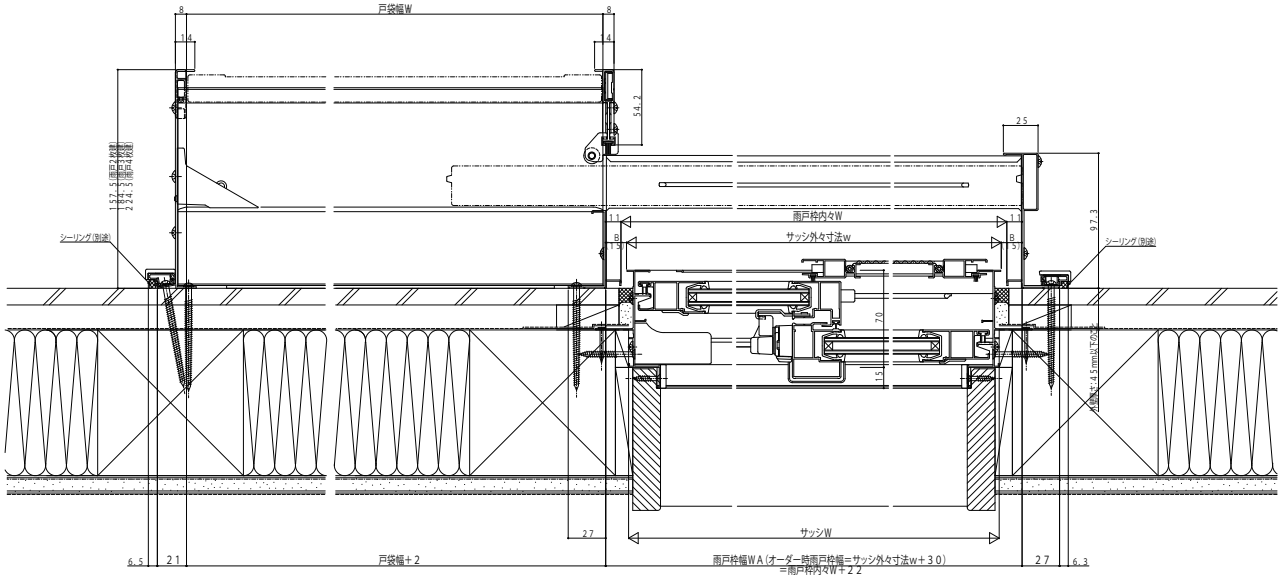
●戸袋部
(雨戸2枚建、戸袋9AT鏡板付)