セットバックウインドウ　在来工法

■CNタイプ

●フレミングJ FIX窓に取付けた場合

外観姿図

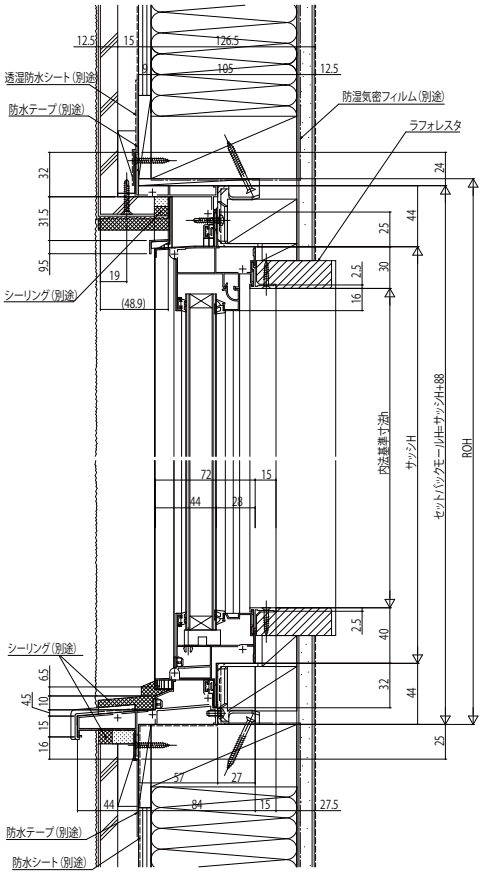

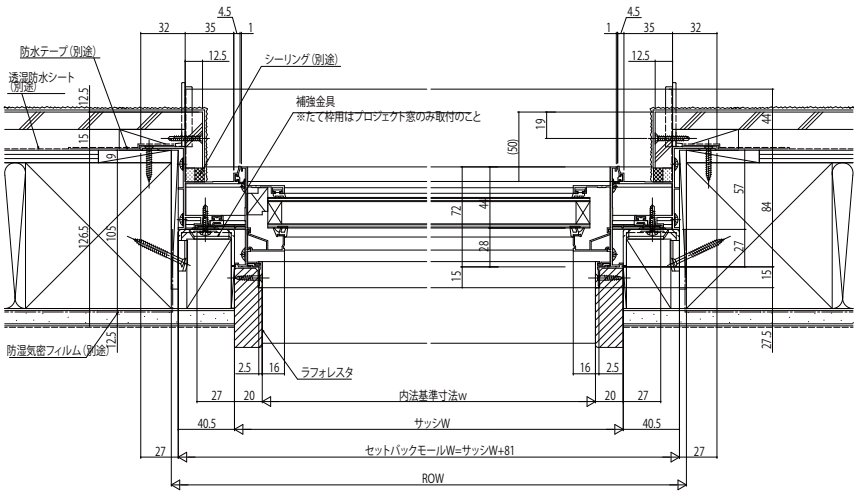

■4Uタイプ

●フレミングJ FIX窓に取付けた場合
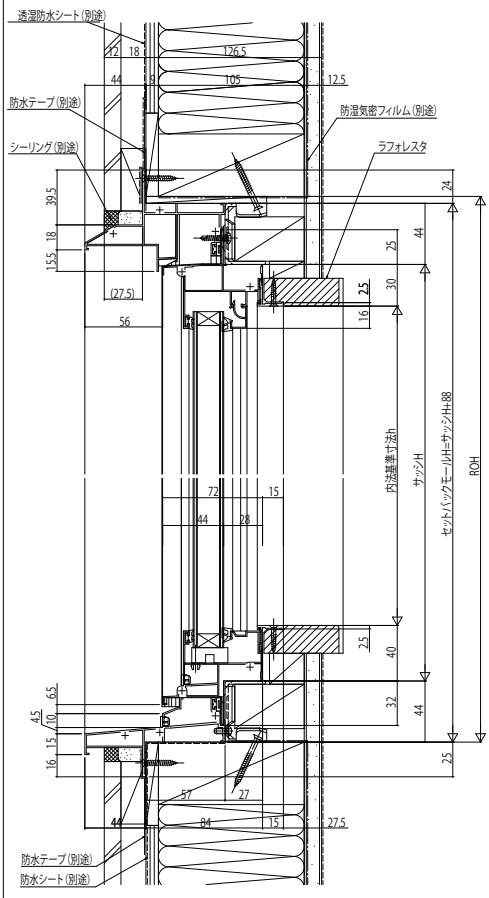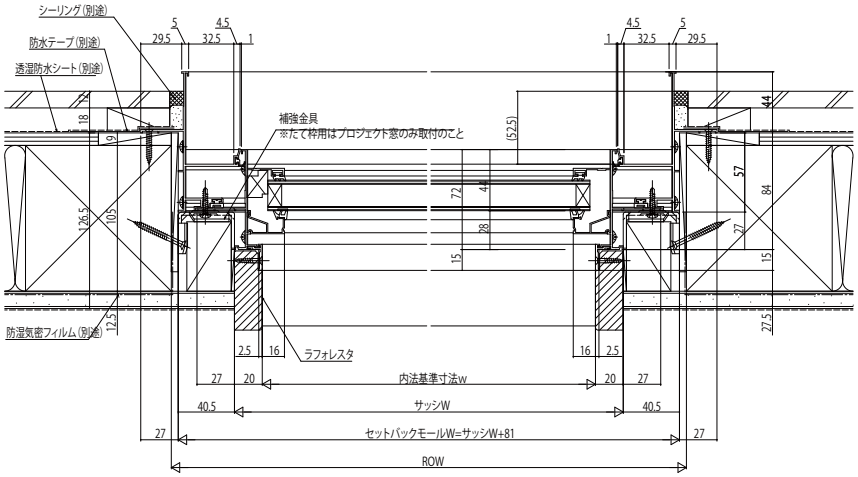
外観姿図