■たてスリットすべり出し窓

●窓額縁納まり

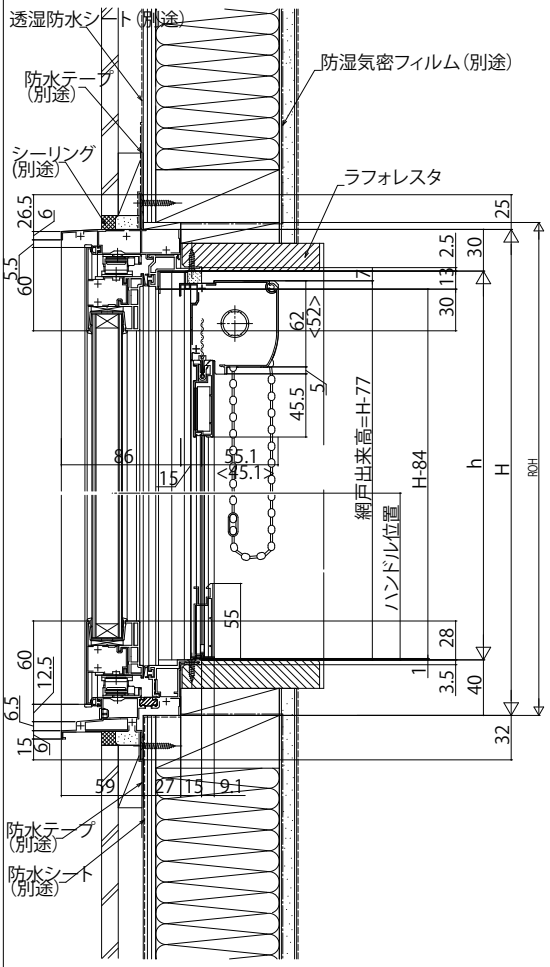

外観姿図

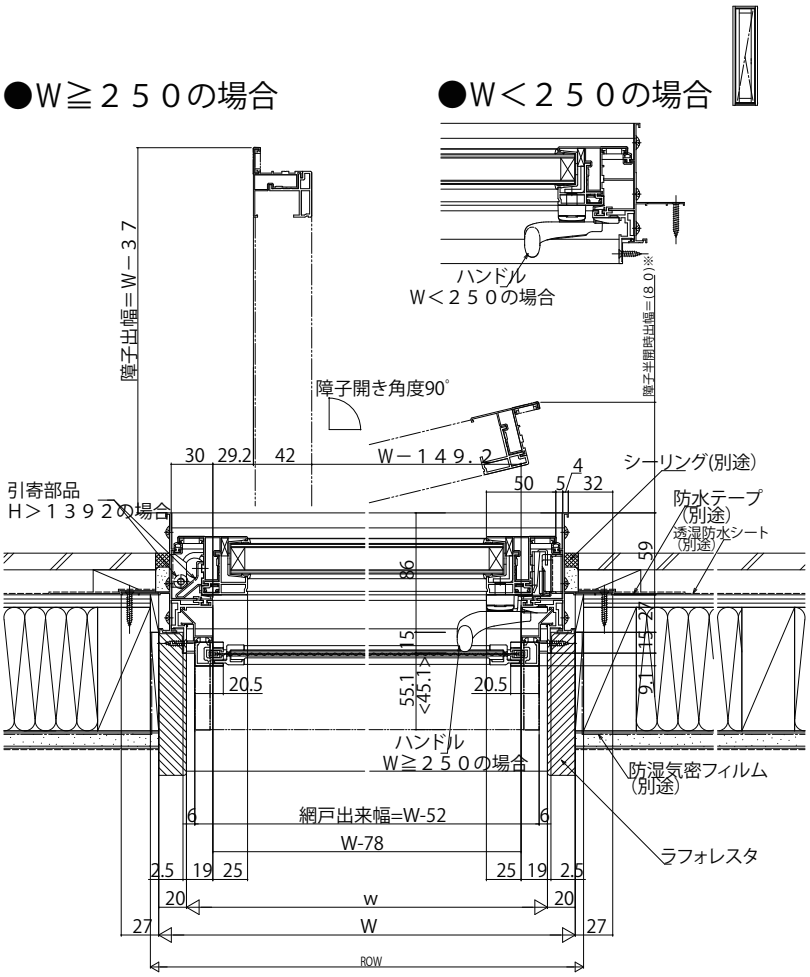

＜　＞寸法は、網戸出来高≦1158：ケース（小）の場合を表す。

注意

サッシH≧１８７０も窓タイプです。（テラスタイプではありません。）
ガラス割れなどの事故を未然に防ぐため、フロア面から少し立ち上げてガラス面とフロア面が同じにならないように配慮してください。