■スリット上げ下げ窓

●窓額縁納まり
●固定網戸 XMFを取付けた場合
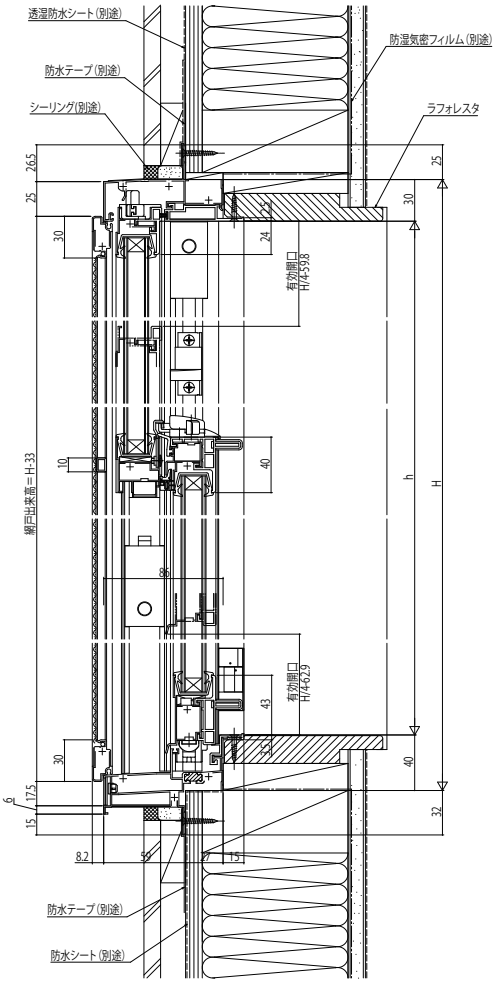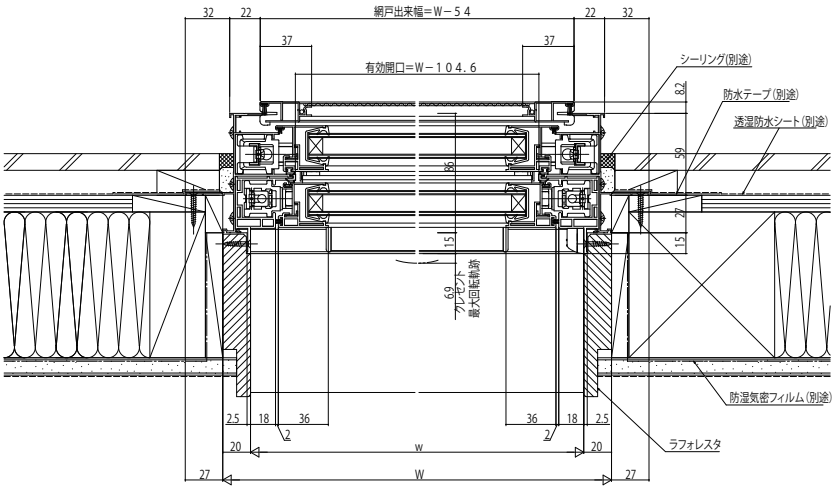
外観姿図