フレミングJ 面格子付片上げ下げ窓

■面格子付片上げ下げ窓 バランサー式

●たて格子タイプ

外観姿図

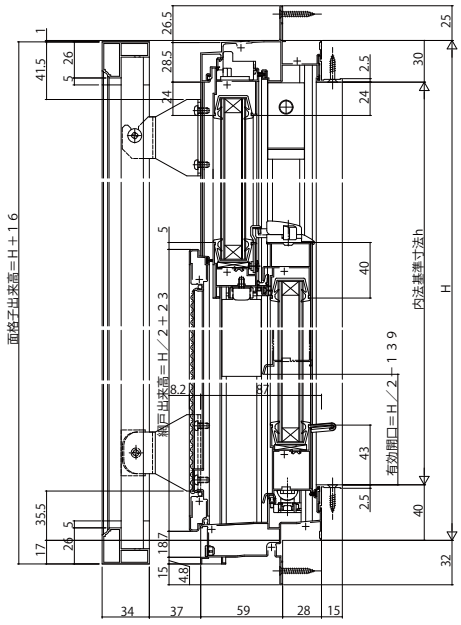

●上部 FIX窓部

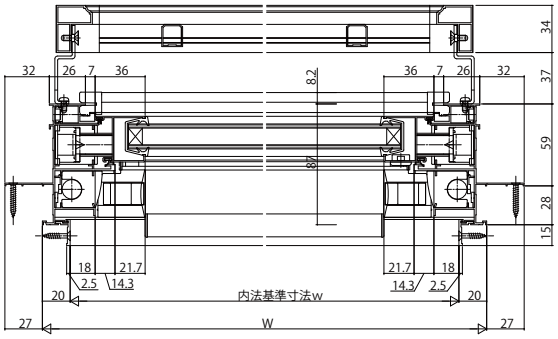

●下部 上げ下げ窓部

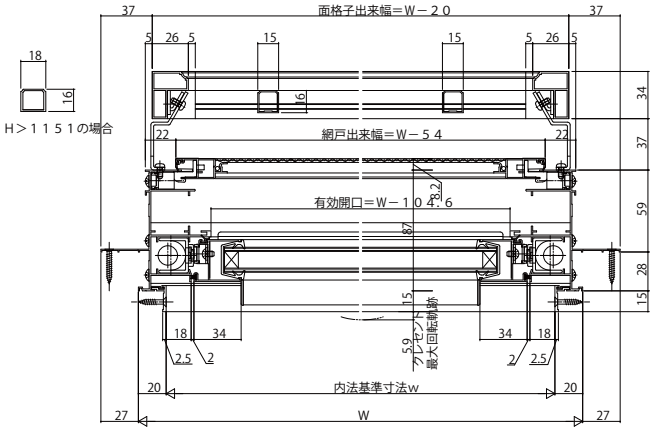

●井桁格子タイプ

外観姿図

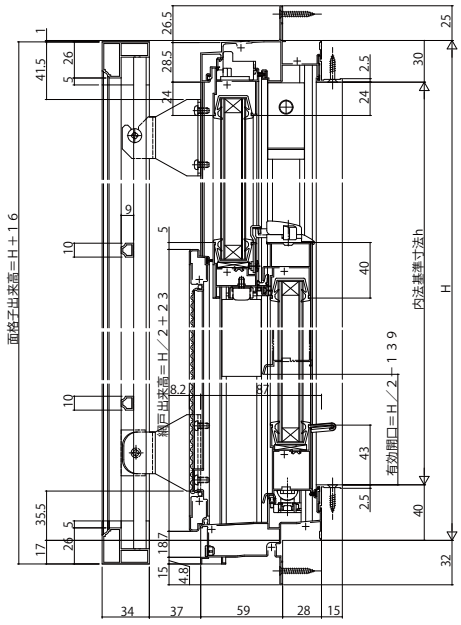

●上部 FIX窓部

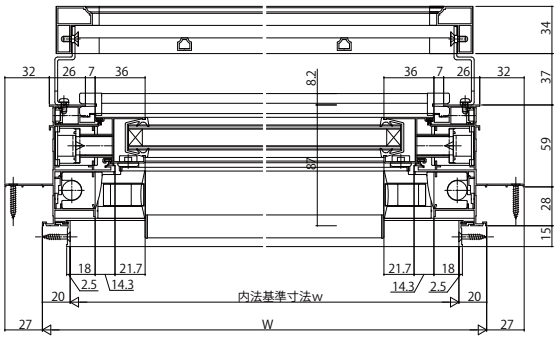
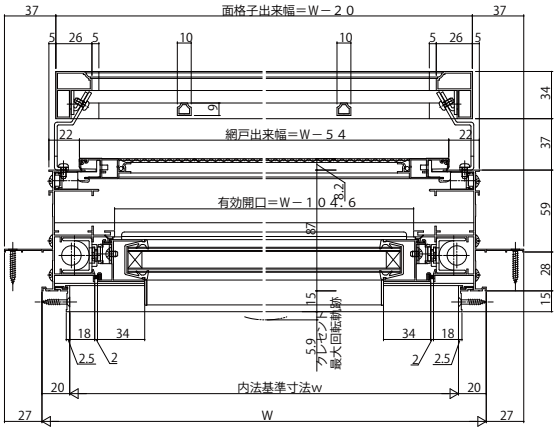
●下部 上げ下げ窓部