■たてすべり出し窓 オペレーターハンドル仕様

●固定網戸 XMFを取付けた場合

内観姿図

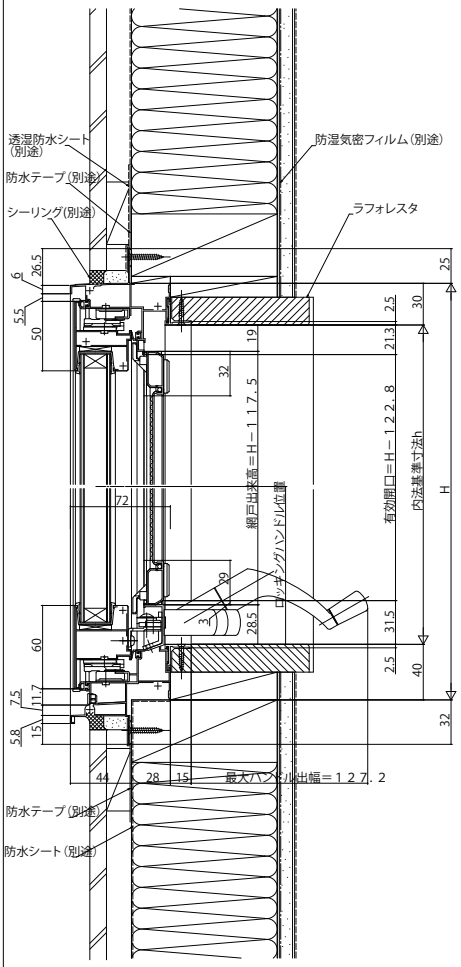

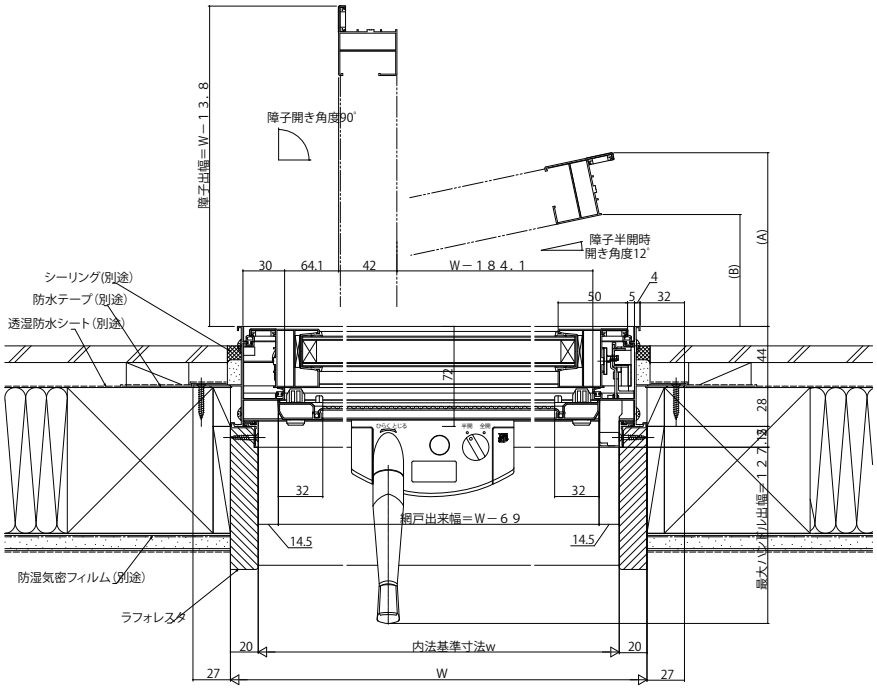

■両たてすべり出し窓 グレモンハンドル仕様

●横引きロール網戸 XMYを取付けた場合

内観姿図

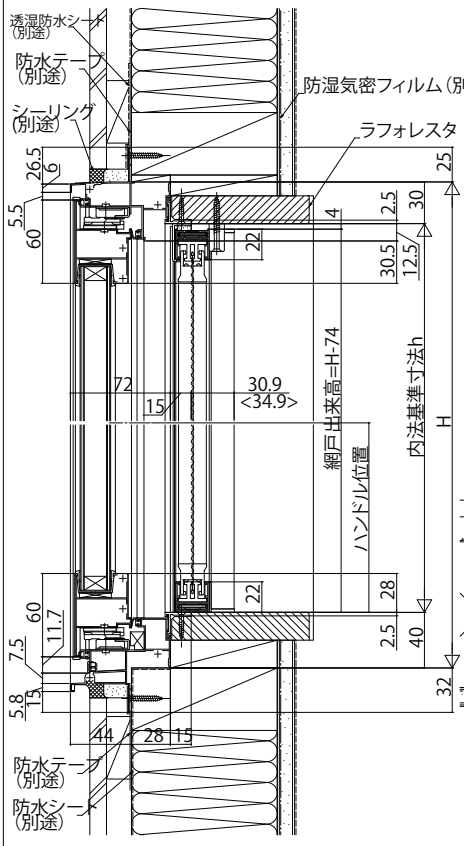

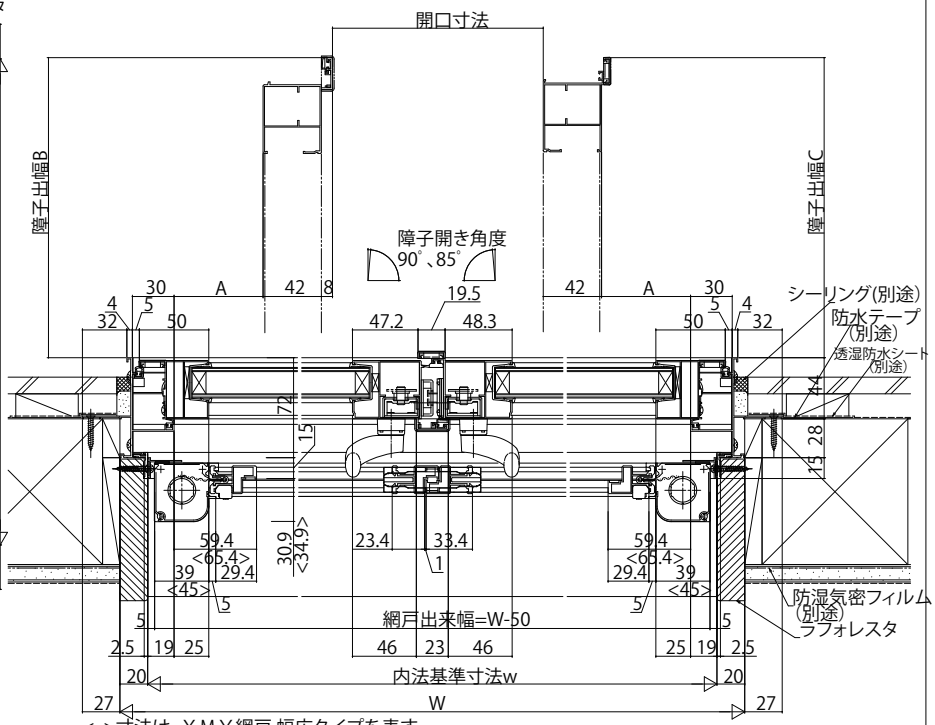

< >寸法は、ＸＭＹ網戸 幅広タイプを表す。