# ■すべり出し窓 カムラッチハンドル仕様 2×4

## ●上げ下げロール網戸XMWを取付けた場合

内観姿図

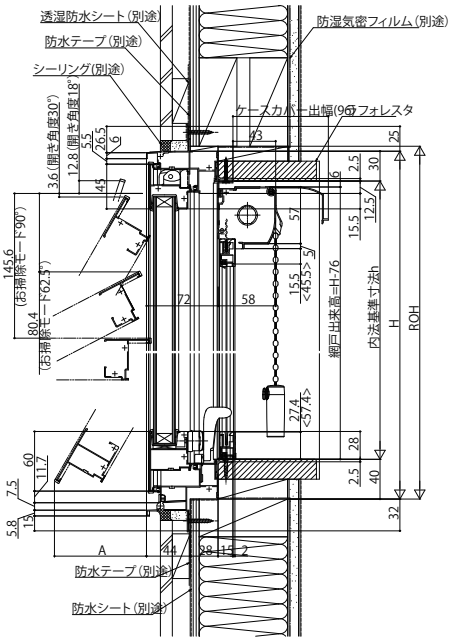


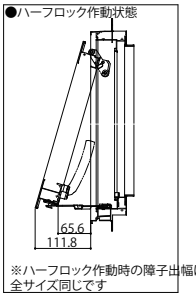


< >寸法は、W<383.5の場合

注意
段窓の無目下にたてすべり出し窓を使用する場合は、
規格の上げ下げロール網戸を取付けできません。
横引きロール網戸を使用するか、上げ下げロール網戸を
開口部全面を覆うサイズ(木額縁内法ｗｈ)でオーダー
発注してください。

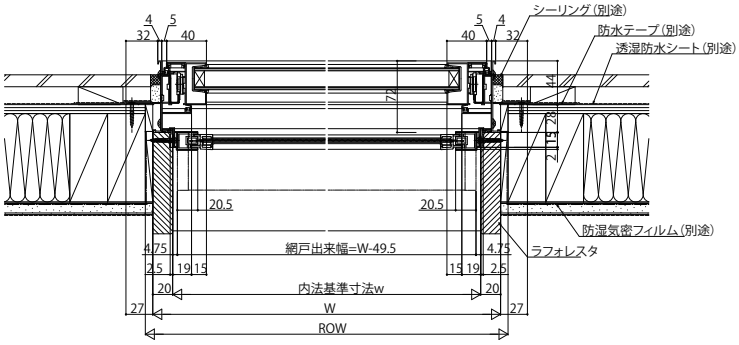


## ●横引きロール網戸XMYを取付けた場合
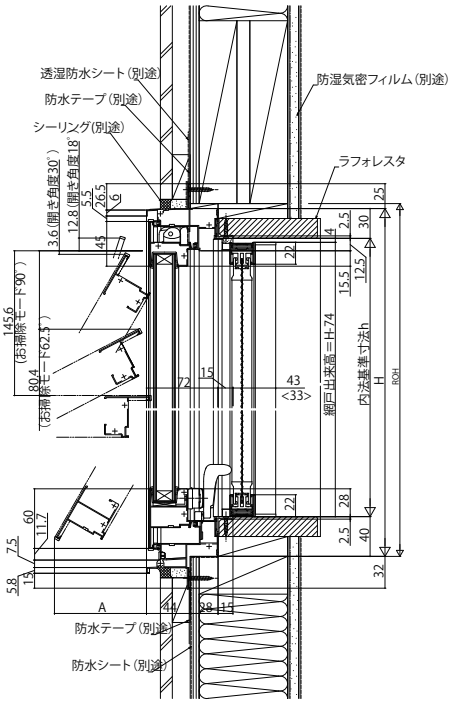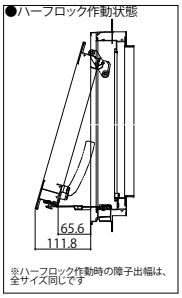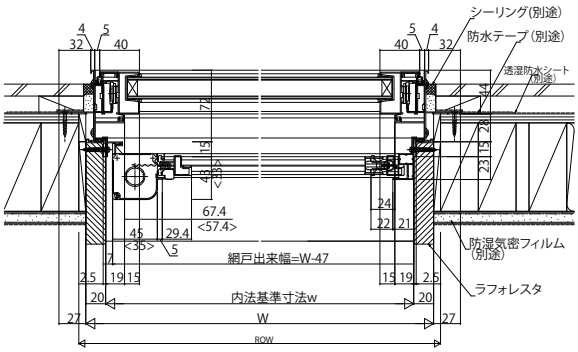
内観姿図