フレミングJ シャッター付引違い窓

テラス 2×4

外観姿図

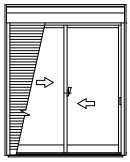

■シャッター付引違い窓 手動シャッター リモコンシャッター テラスタイプ 2×4

●手動シャッターの場合

●リモコンシャッターの場合

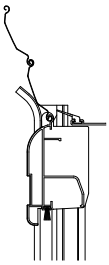

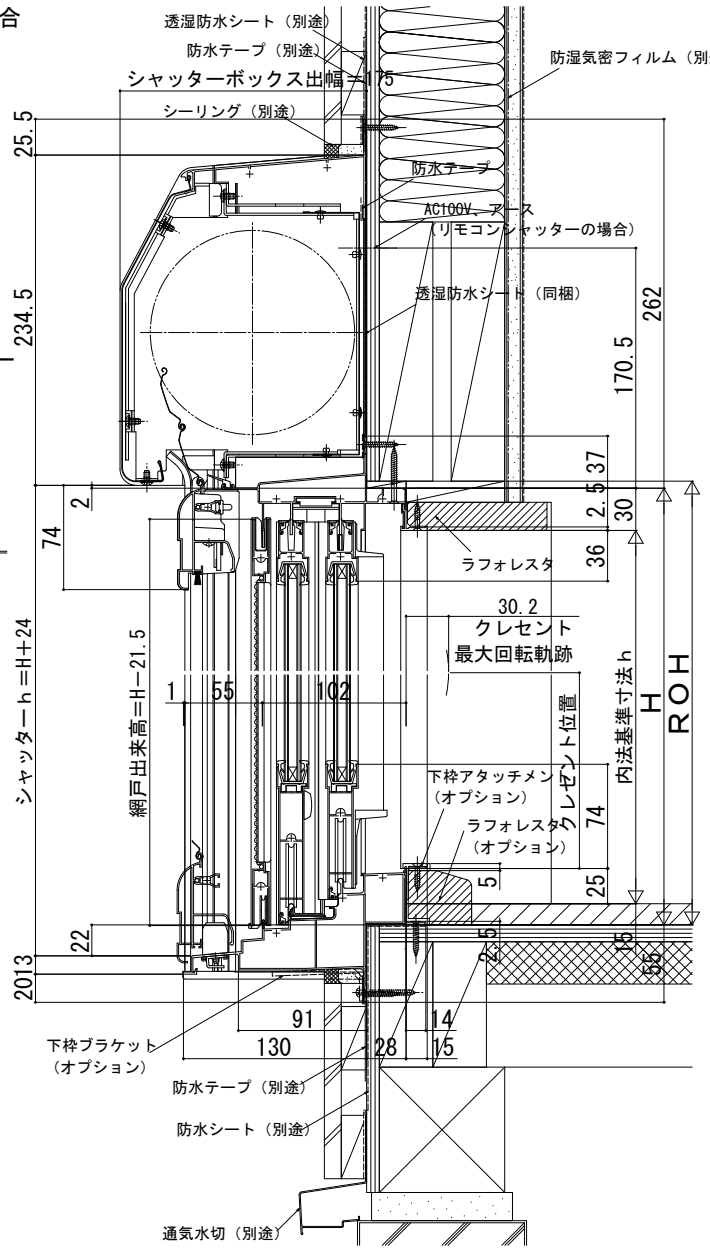

●単純段差下枠仕様の場合

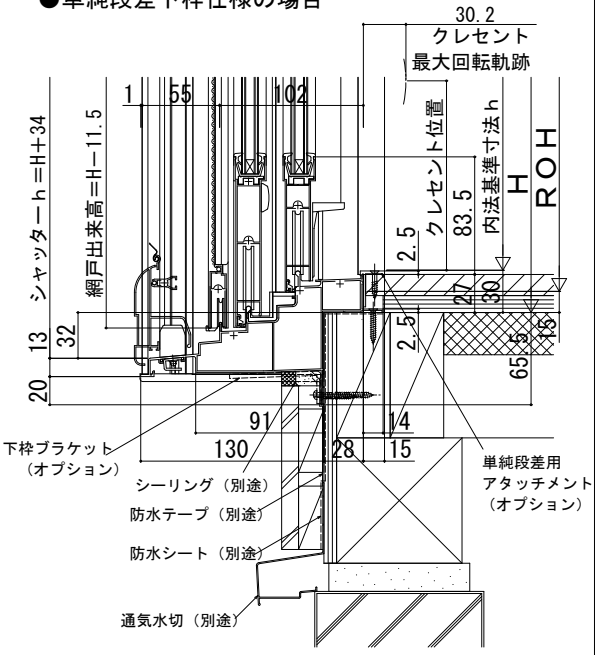

※（床構造用合板の厚さ）＋（床材の厚さ）は43mmを超えないようにしてください。
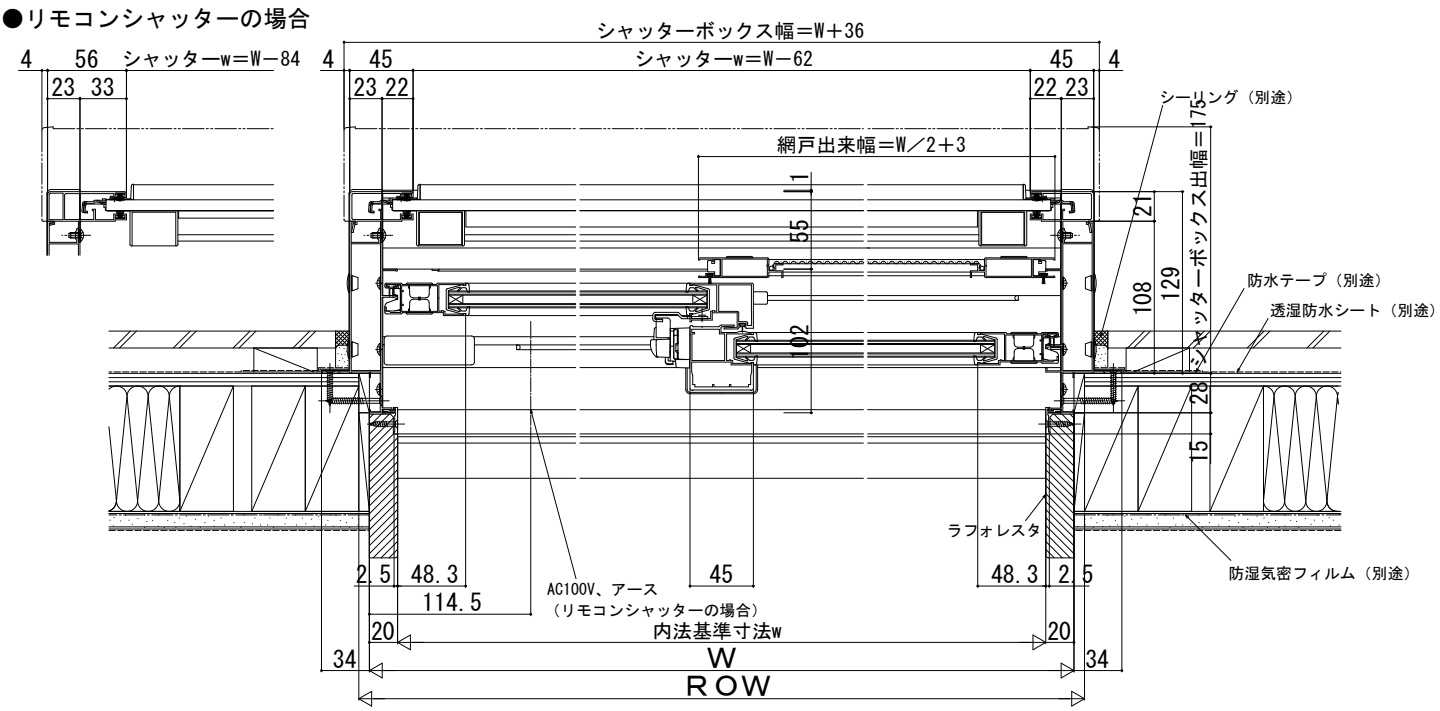
●リモコンシャッターの場合