フレミング J

■連窓方立（直線方立･50見付）

●たてすべり出し窓＋FIX窓内

内観姿図

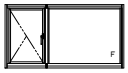

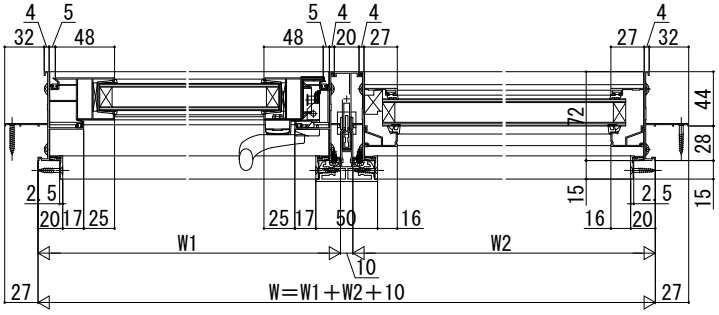

●片上げ下げ窓＋FIX窓＋片上げ下げ窓

内観姿図

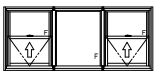

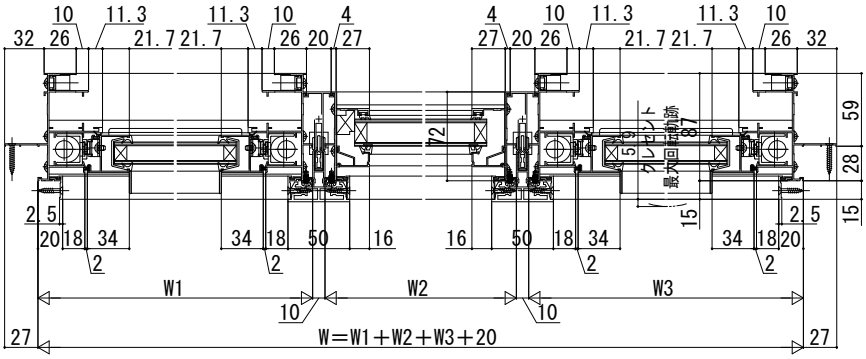

■連窓方立（直線方立 高強度タイプ･80見付）

内観姿図

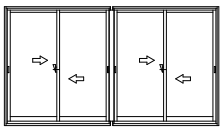
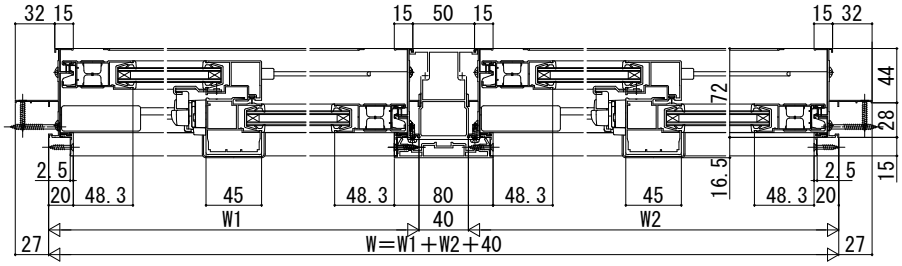
●引違い窓＋引違い窓