■たて面格子 引違い窓用

外観姿図

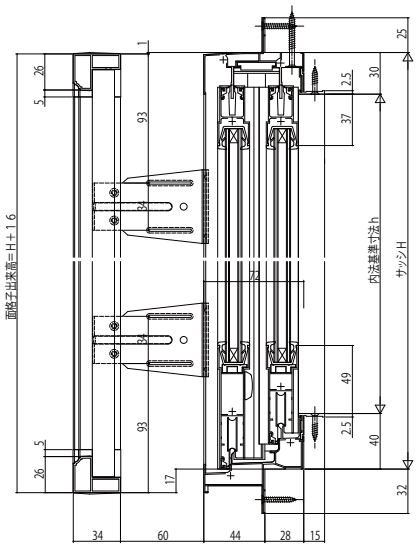

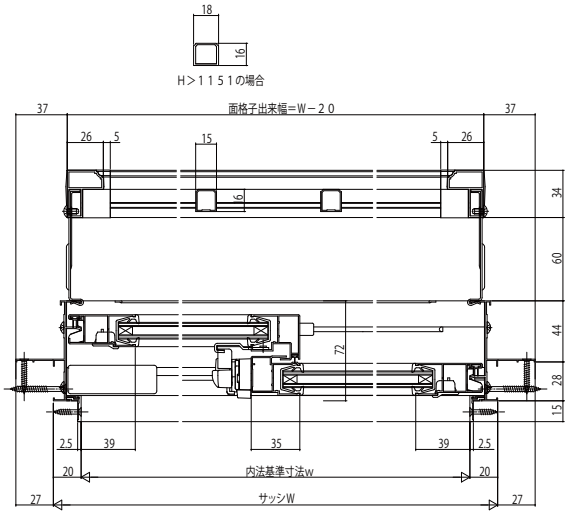

■井桁面格子 引違い窓用
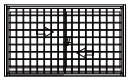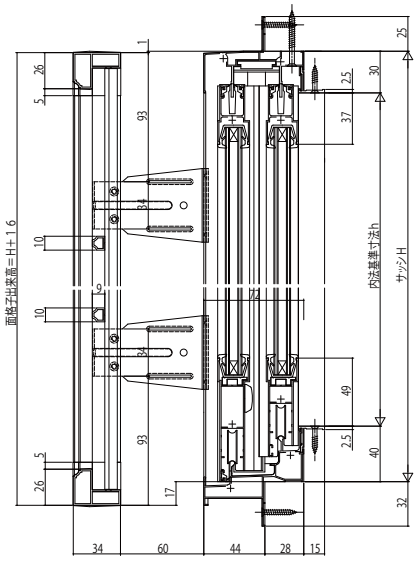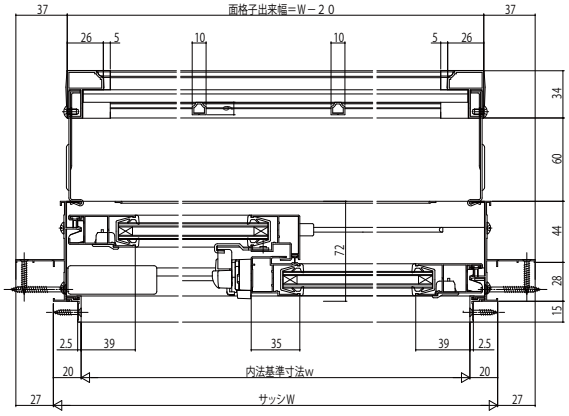
外観姿図