フレミングJ 雨戸付引違い窓

■雨戸付引違い窓 半外付型 アングル一体枠

外観姿図

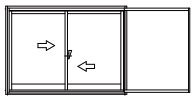

●窓タイプ

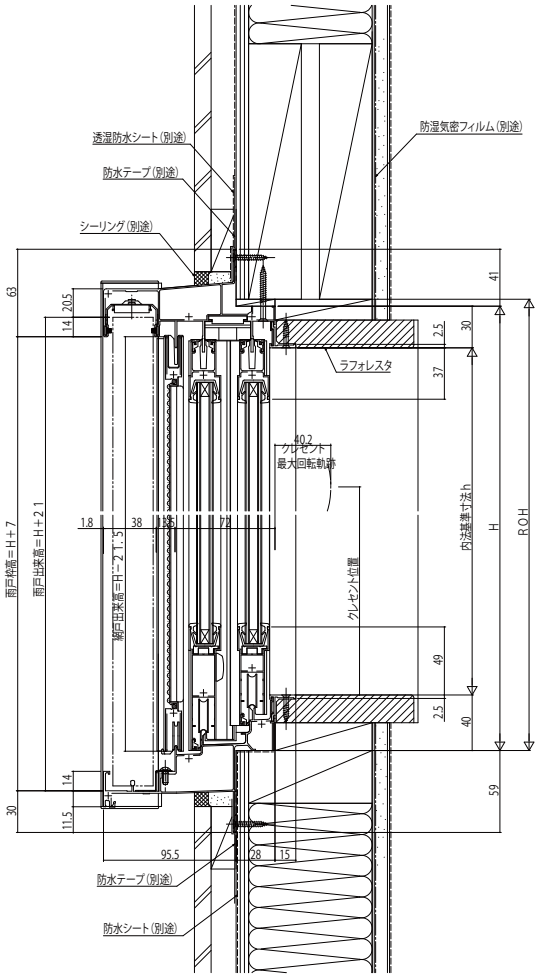
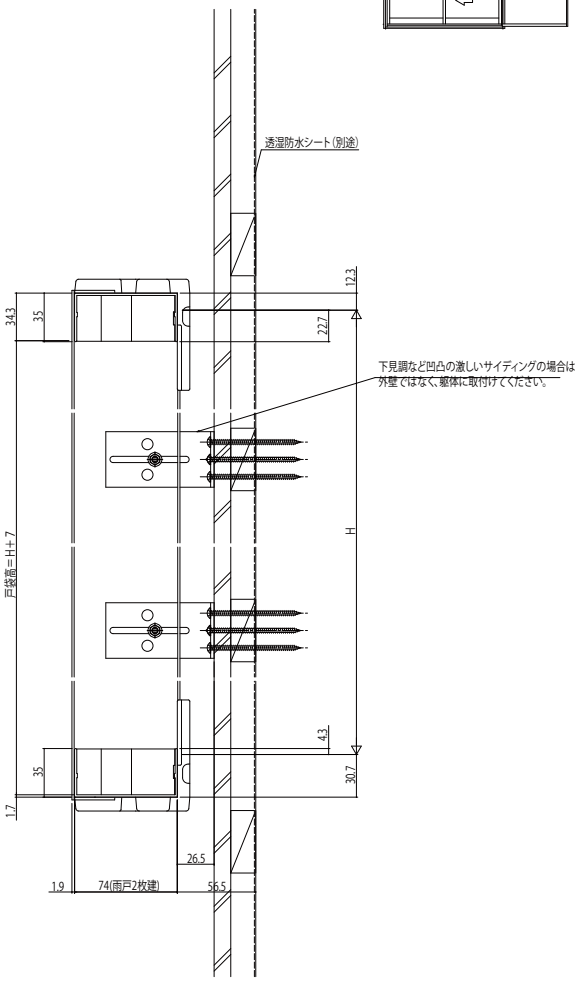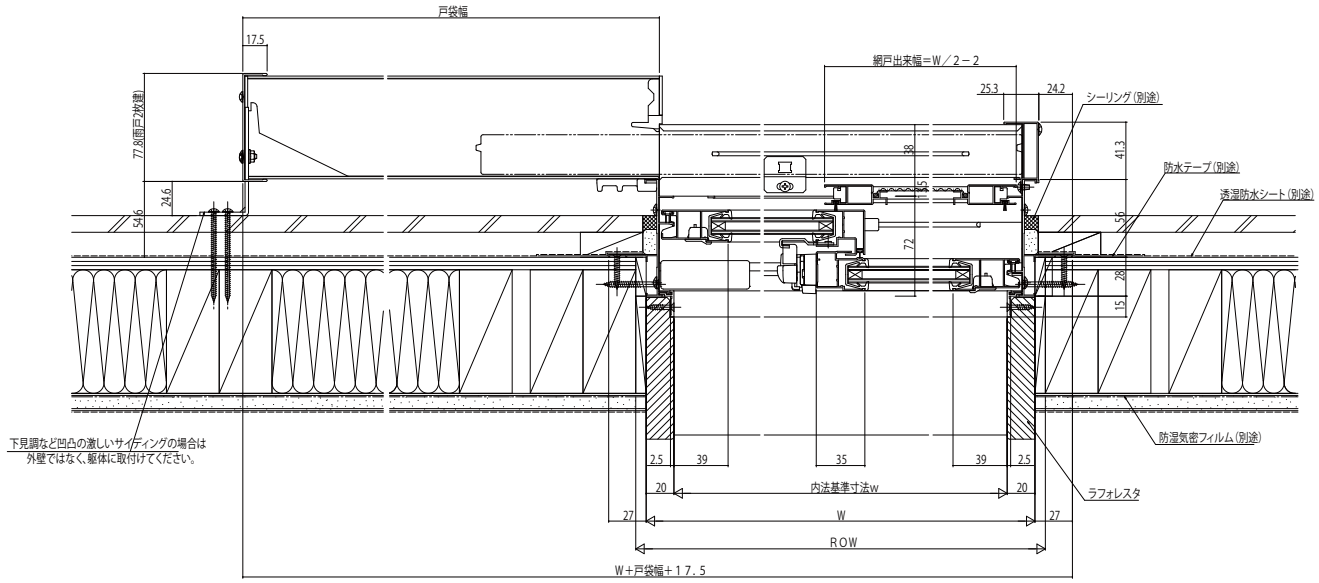
●戸袋部AT-H