ワイドスライディング

在来

外観姿図

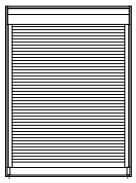

■三枚連動片引き窓用シャッター　リモコンシャッター・手動シャッター

●手動シャッターの場合

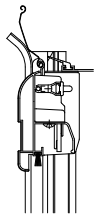

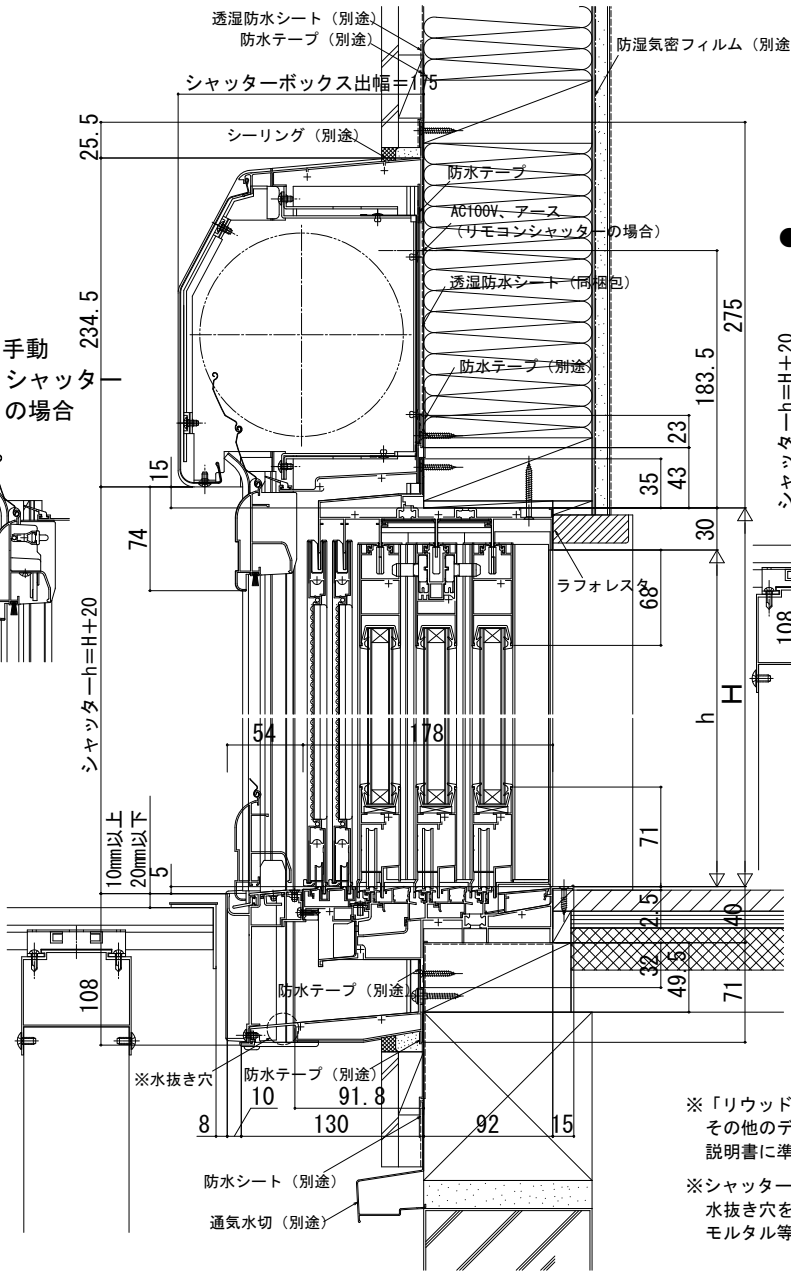

●プラットフォーム対応枠

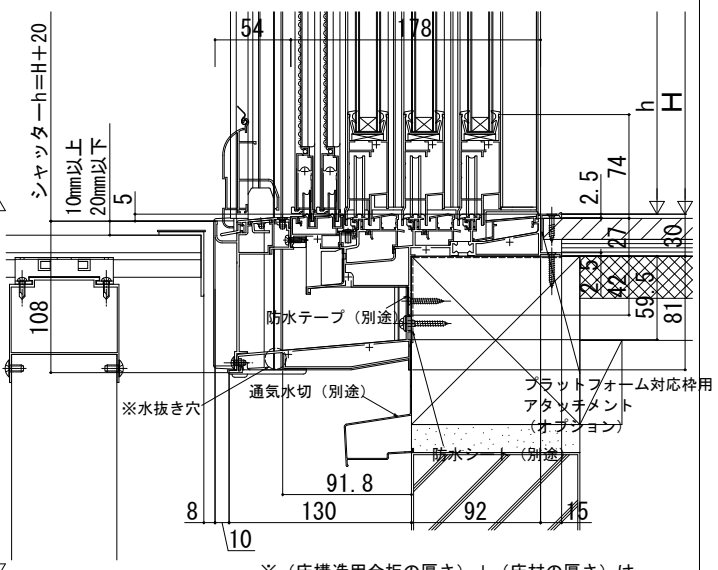

※（床構造用合板の厚さ）＋（床材の厚さ）は、
30mmを超えないようにしてください。

※「リウッドデッキ200」を施工した納まり例です。
その他のデッキ材を使用する場合は、デッキ材の
説明書に準じてください。

※シャッター水切板下面に水抜き穴があります。
水抜き穴をふさぐと漏水の原因となりますので、
モルタル等で絶対にふさがないでください。
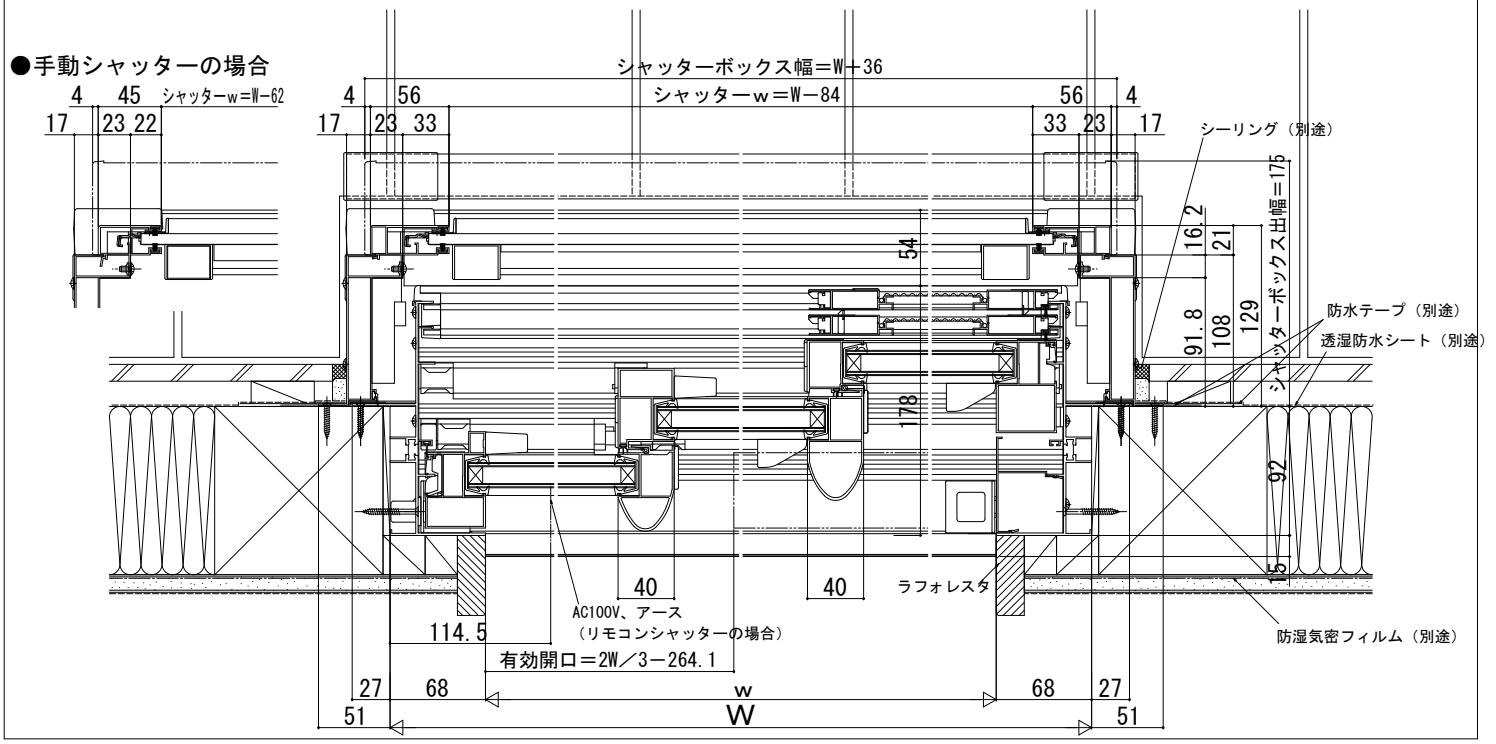
●手動シャッターの場合