ワイドスライディング 全開放引込み窓用シャッター

■全開放引込み窓用シャッター リモコンスリットシャッター GR

2×4

外観姿図

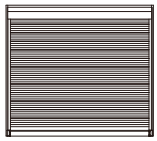

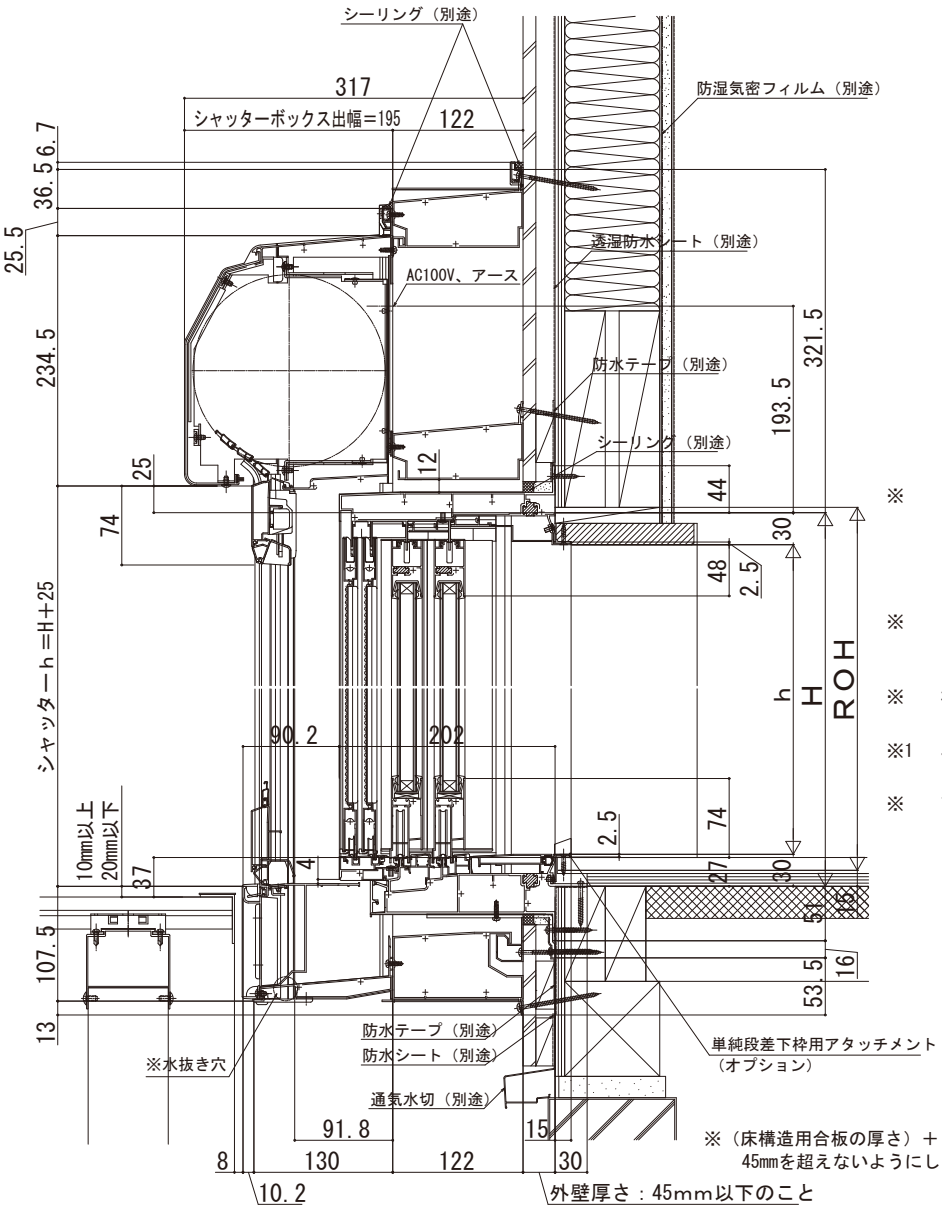

※　「リウッドデッキ 200」を施工した納まり例です。
「リウッドデッキ 200」の大引・束柱の位置は「リウッドデッキ 200」組立・施工説明書をご確認ください。
その他のデッキ材を使用する場合は、デッキ材の説明書に準じてください。

※　シャッター水切板下面に水抜き穴があります。
水抜き穴をふさぐと漏水の原因となりますので、モルタル等で絶対にふさがないでください。

※　根太レス工法など取付けスペースが少ない場合は、シャッターの取付けができません。

※1　収納側たて枠の固定ねじが効く位置にサッシ取付材（柱）を設置してください。

※　下枠が下がらないように開口部を十分補強してください。

※（床構造用合板の厚さ）＋（床材の厚さ）は、45mmを超えないようにしてください。

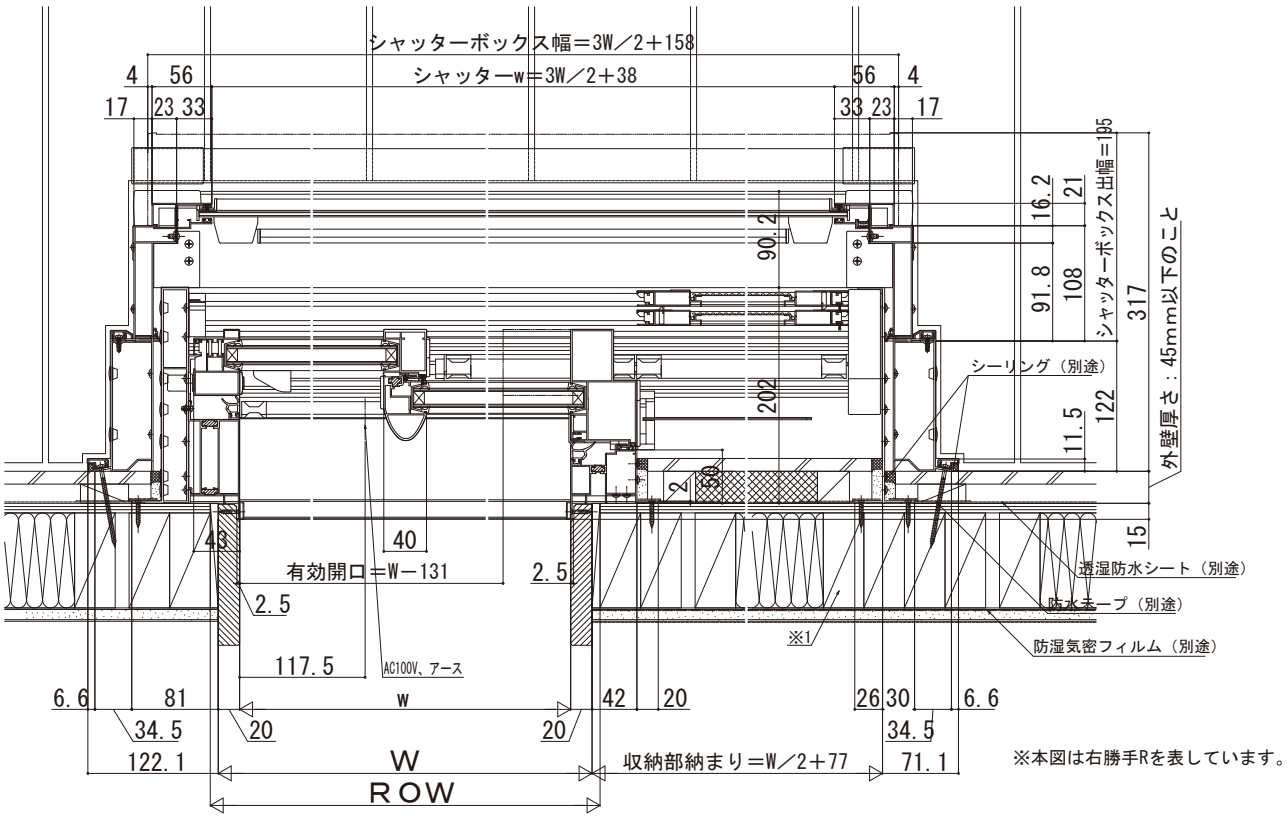

※本図は右勝手Rを表しています。