ワイドスライディング 全開放引込み窓

在来

内観姿図

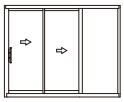

■全開放引込み窓 プラットフォーム対応枠 2枚建 右勝手 オーバルバーハンドル

●窓額縁収まり

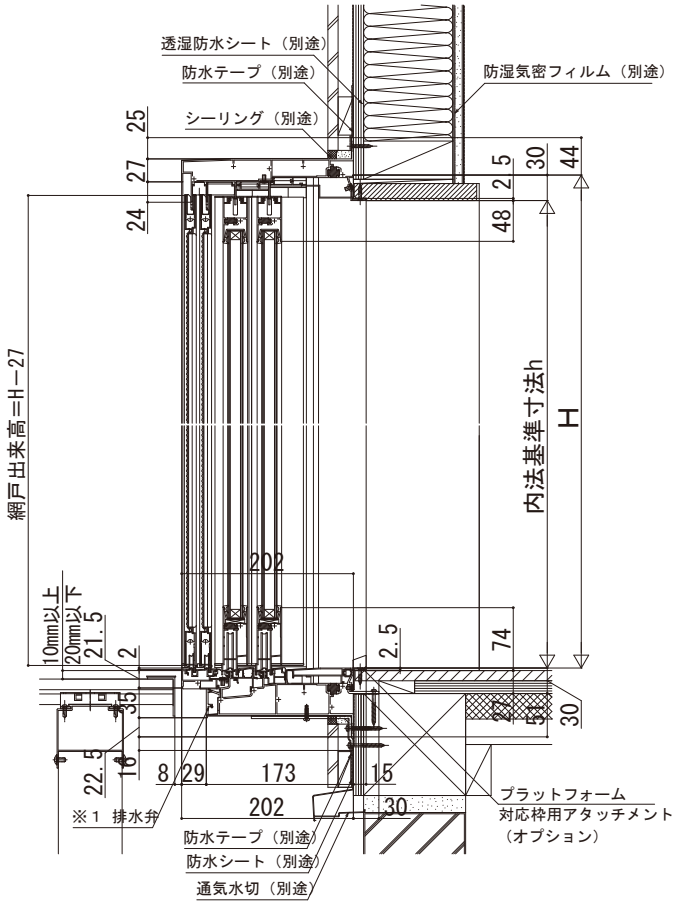

開口部

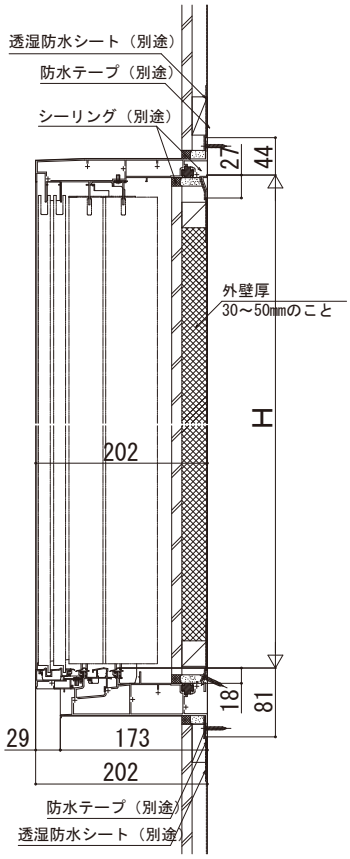

収納部

※（床構造用合板の厚さ）＋（床材の厚さ）は、
４５mmを超えないようにしてください。

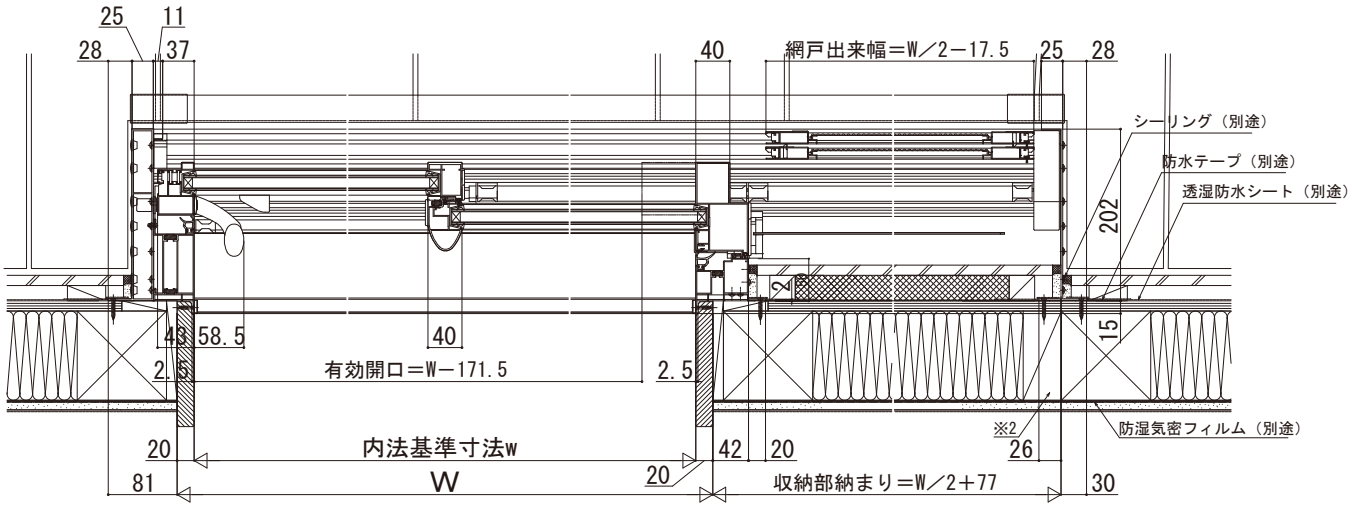

※　「リウッドデッキ 200」を施工した納まり例です。
　その他のデッキ材を使用する場合は、デッキ材の説明書に準じてください。

※1　下枠前面に排水弁があります。
　漏水の原因となりますので、モルタルなどで絶対にふさがないでください。

※2　収納側たて枠の固定ねじが効く位置にサッシ取付材（柱）を設置してください。

※　下枠が下がらないように開口部を十分補強してください。

※　下枠室外側にブラケットがついています。
　外壁仕上げされない場合、ブラケット周りとねじ部にシーリング（防水処理）をしてください。