APW330（アングル付）

■片上げ下げ窓
●窓額縁納まり
●固定網戸を取付けた場合

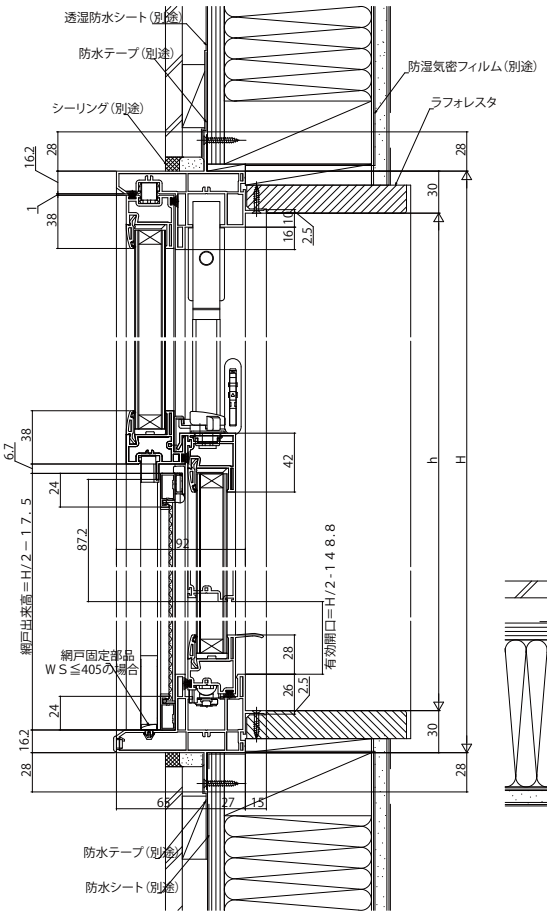

内観姿図

●上部 FIX部

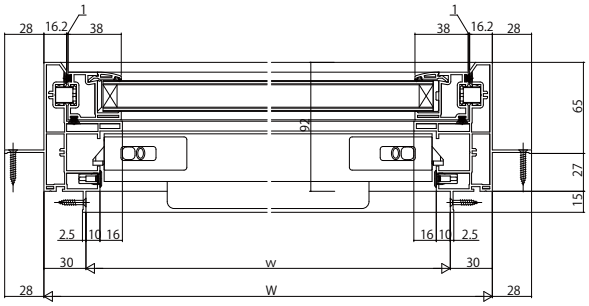

●下部 上げ下げ部

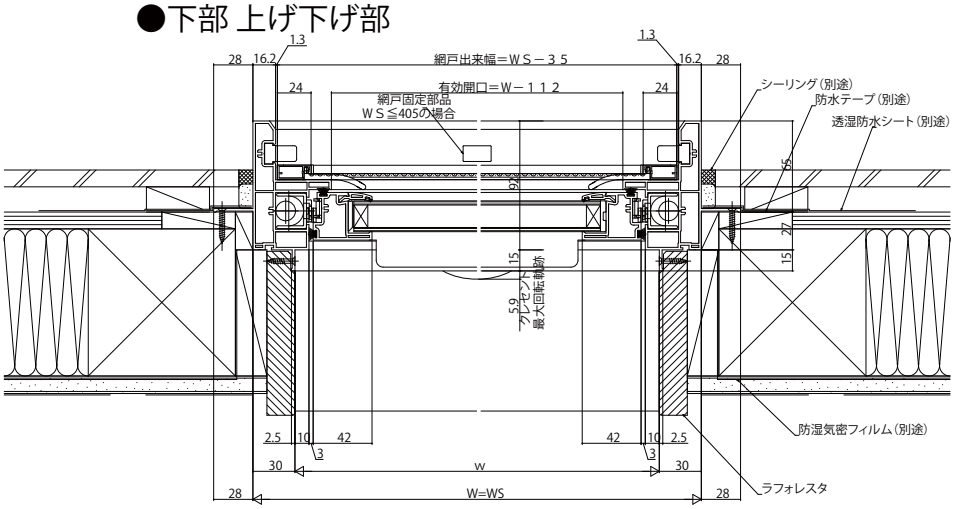

■片上げ下げ窓
●クロス巻込み納まり
●内開き網戸を取付けた場合

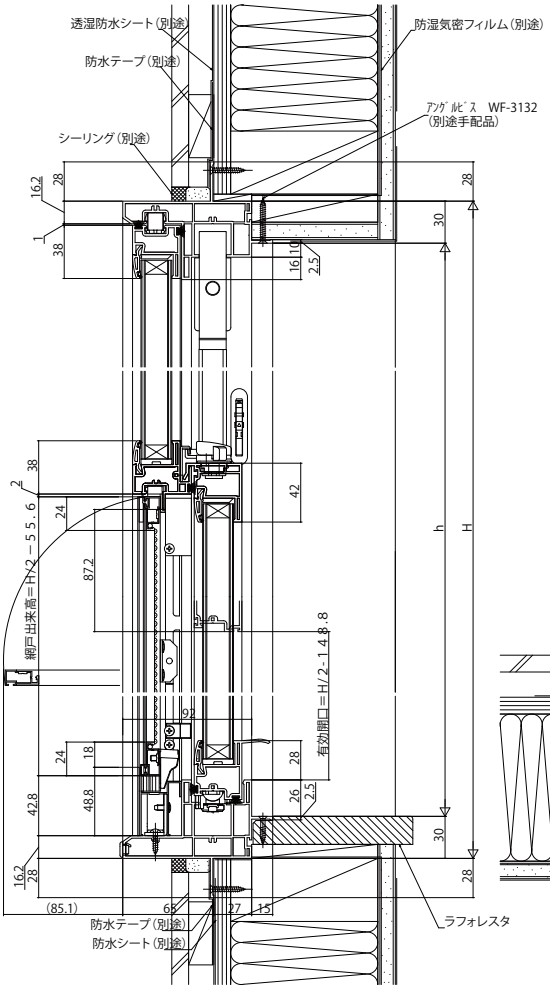

内観姿図

●上部 FIX部

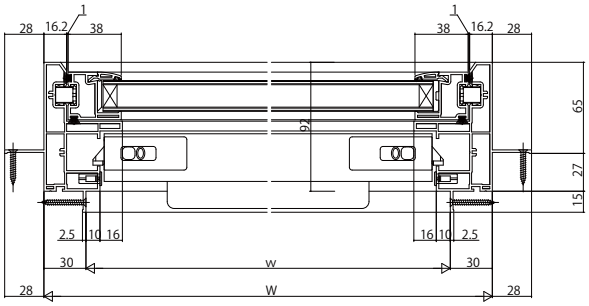
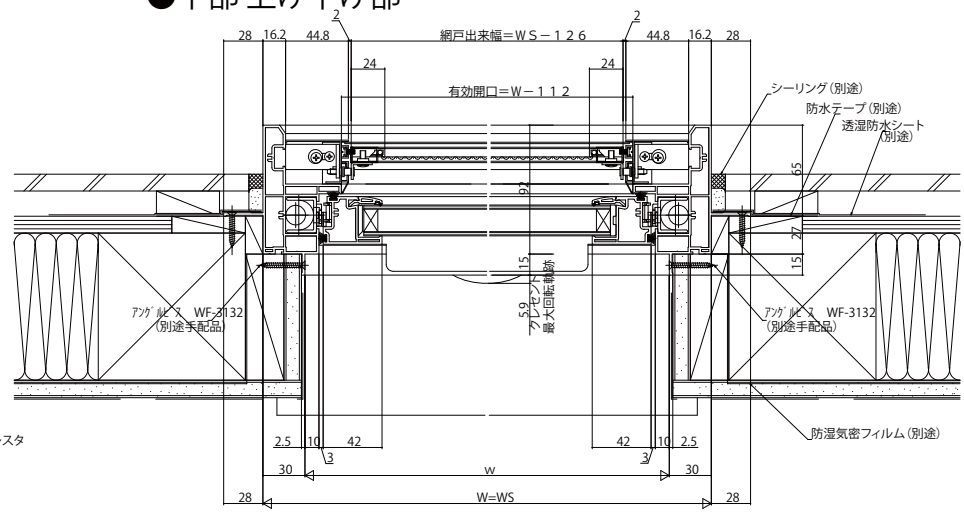
●下部 上げ下げ部