APW 330 面格子付片上げ下げ窓

■面格子付片上げ下げ窓

●ラチス格子

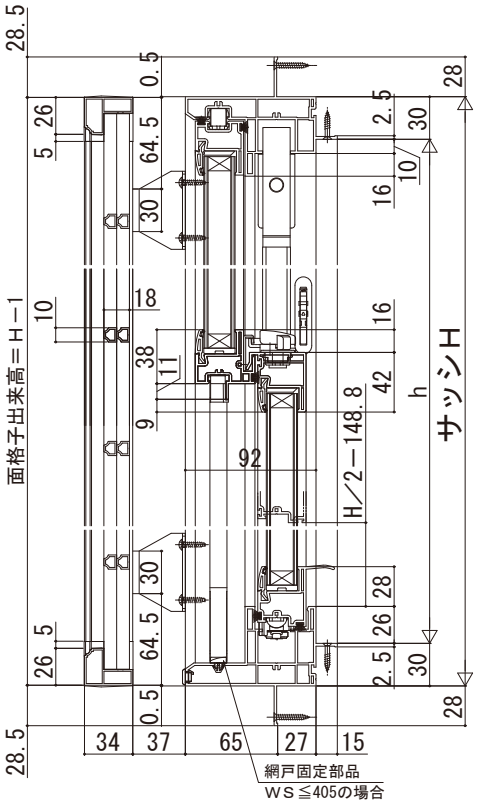

●上部　FIX部

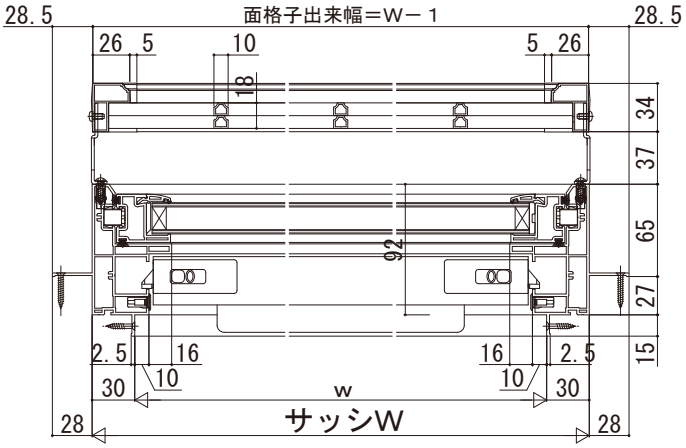

外観姿図

●下部　上げ下げ部

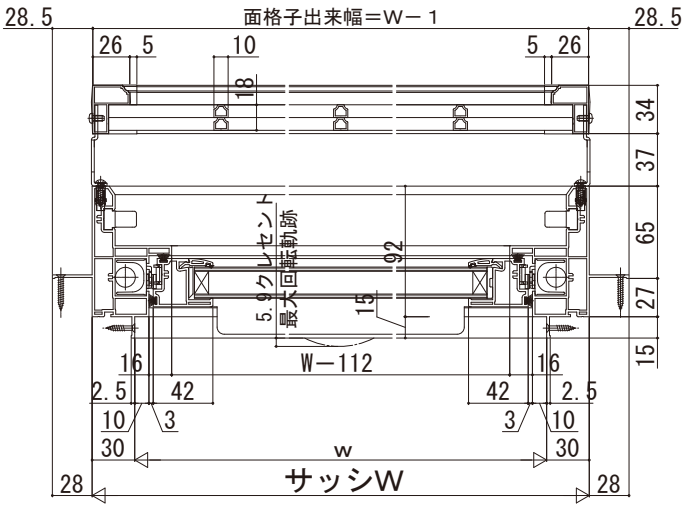

●横格子

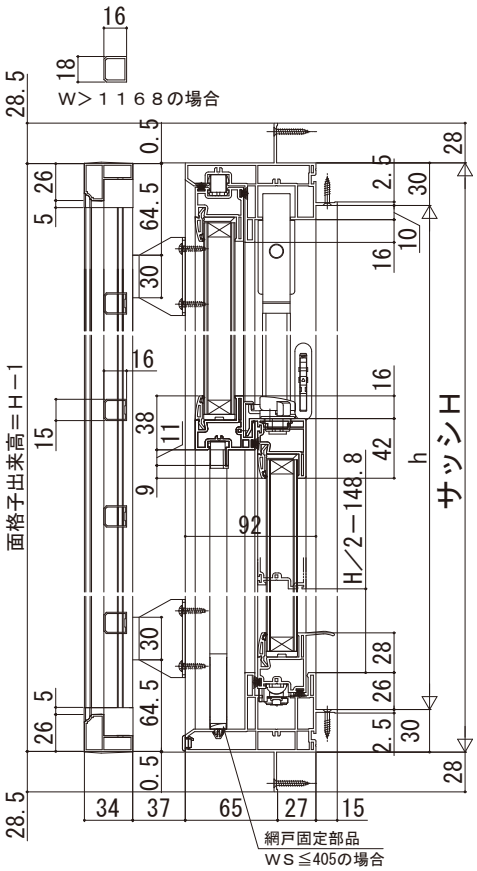

●上部　FIX部

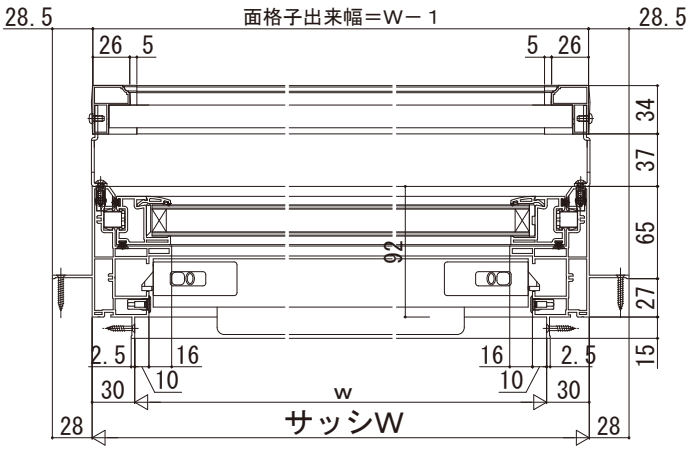

外観姿図
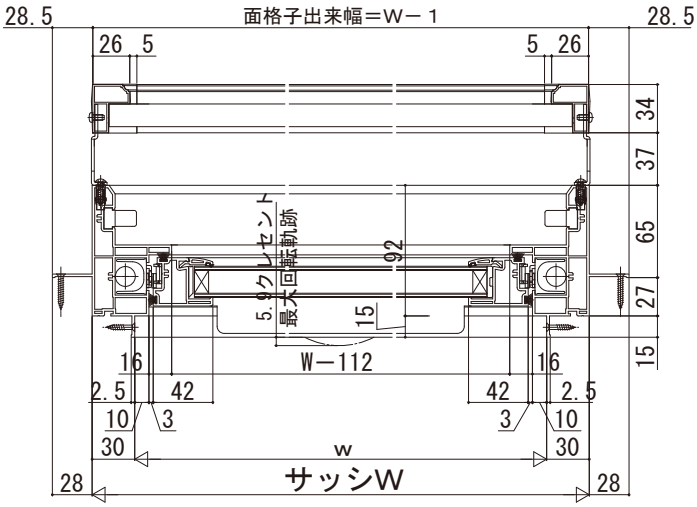
●下部　上げ下げ部