APW330（アングル付）

■すべり出し窓＋FIX連窓 グレモンハンドル仕様

●窓額縁納まり
●横引きロール網戸 標準タイプを取付けた場合

●2連窓

内観姿図

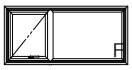

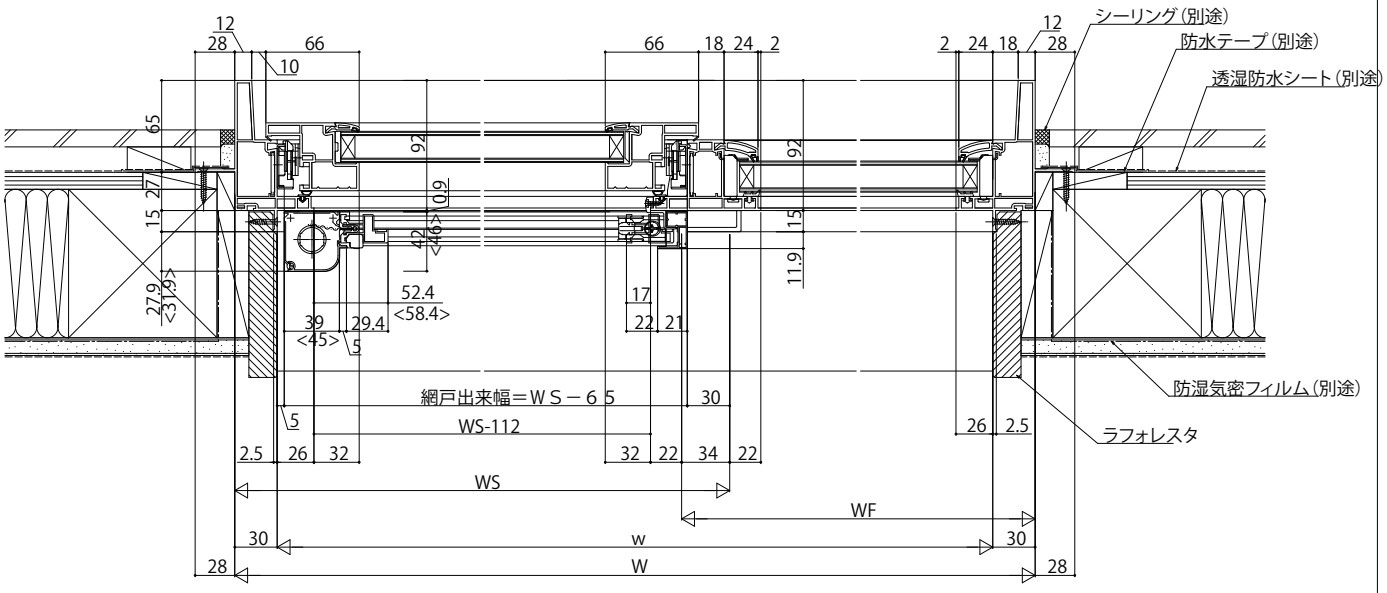

●3連窓

内観姿図

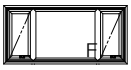

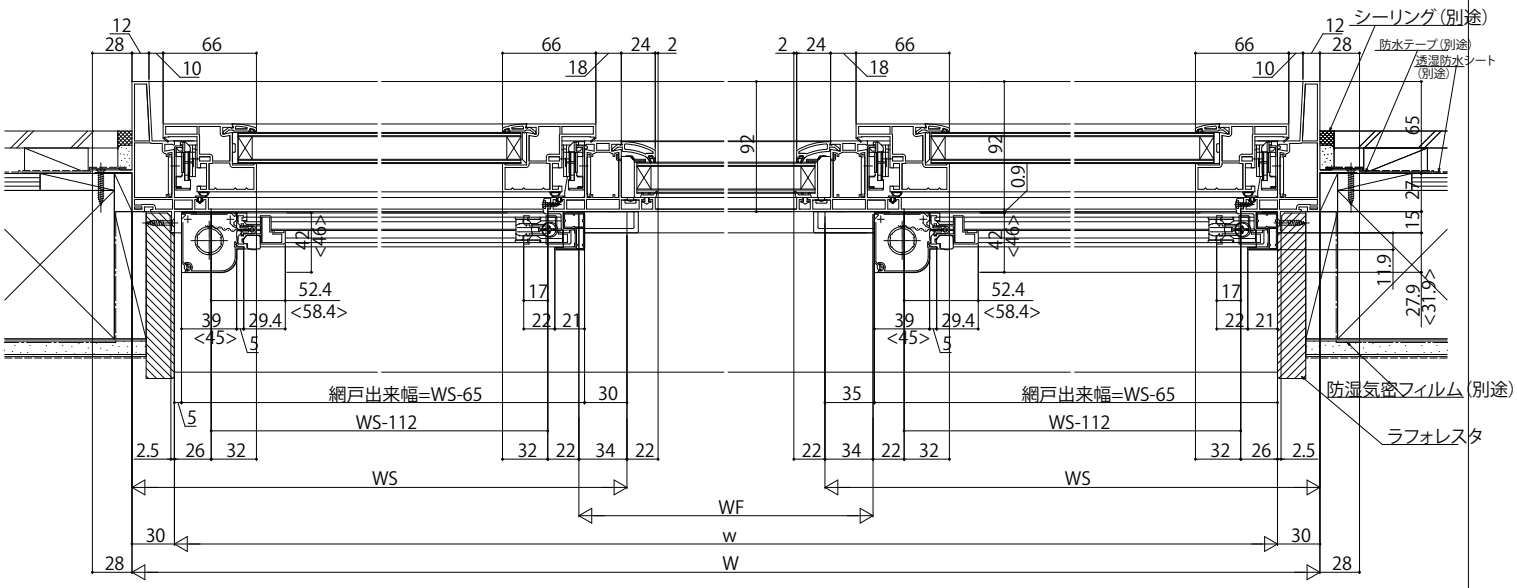

〔横引きロール網戸について〕
＜ ＞寸法は、ＸＭＹ網戸 幅広タイプを表す