APW331 テラスドア／勝手口ドア

2×4

■テラスドア／勝手口ドア

- ●アングル付
- ●窓額縁納まり
- ●テラスドア、勝手口ドア 中桟無
- ●上げ下げロール網戸 XMWを取付けた場合

内観姿図

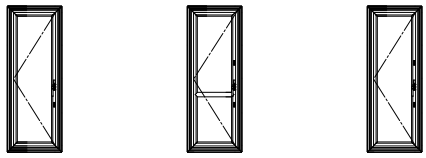

テラスドア　勝手口ドア 腰パネル付　勝手口ドア 中桟無

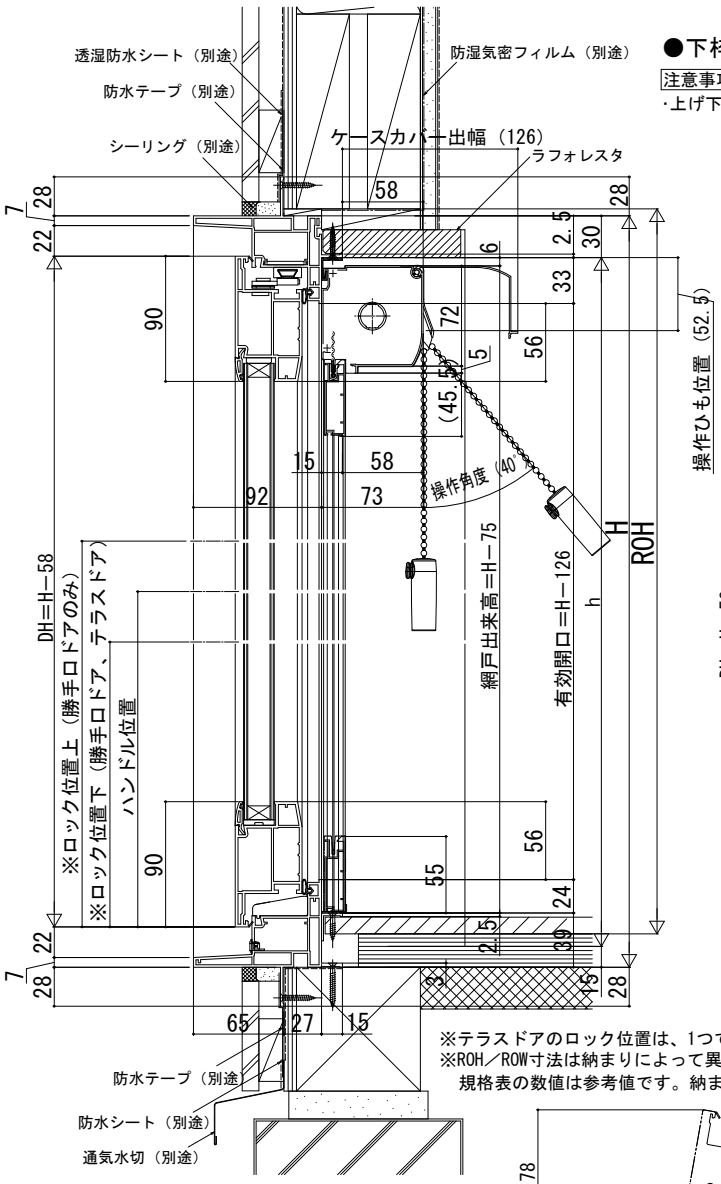

●下枠ステンレスカバー付勝手口ドア

注意事項

・上げ下げロール網戸は、本図の納まりの場合、たてレールを切詰めてください。

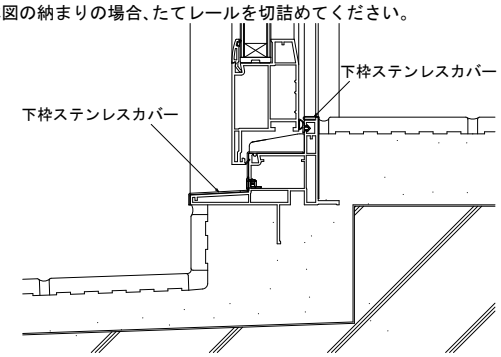

●勝手口ドア 腰パネル付の場合

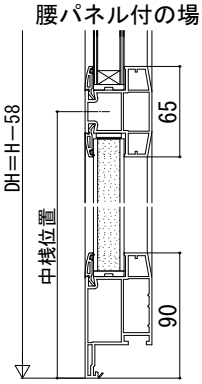

●床厚27mm対応

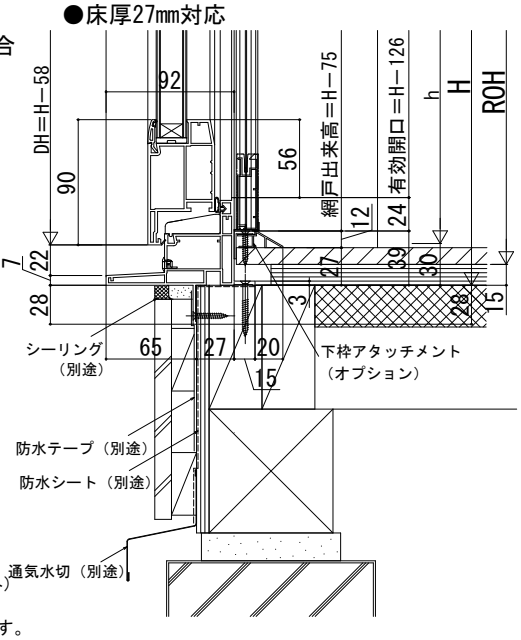

※テラスドアのロック位置は、1つです。（ロック位置下のみ）
※ROH／ROW寸法は納まりによって異なります。
規格表の数値は参考値です。納まり図の数値とは異なります。
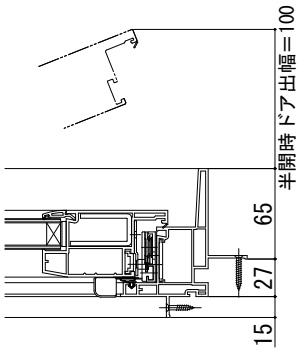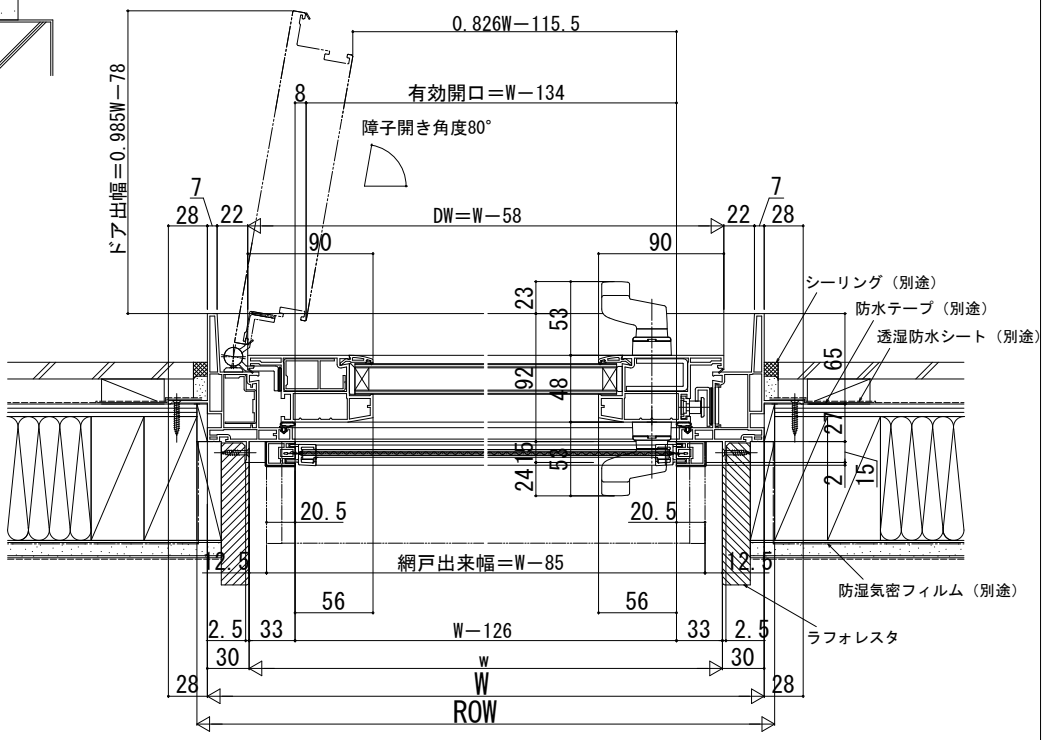
●全半開ストッパー仕様の場合