APW 331 アングル無 テラスドア／勝手口ドア

在来

■テラスドア／勝手口ドア

- ●アングル無
- ●クロス巻込み納まり
- ●テラスドア、勝手口ドア 中桟無
- ●上げ下げロール網戸 XMWを取付けた場合

内観姿図

テラスドア　勝手口ドア 腰パネル付　勝手口ドア 中桟無

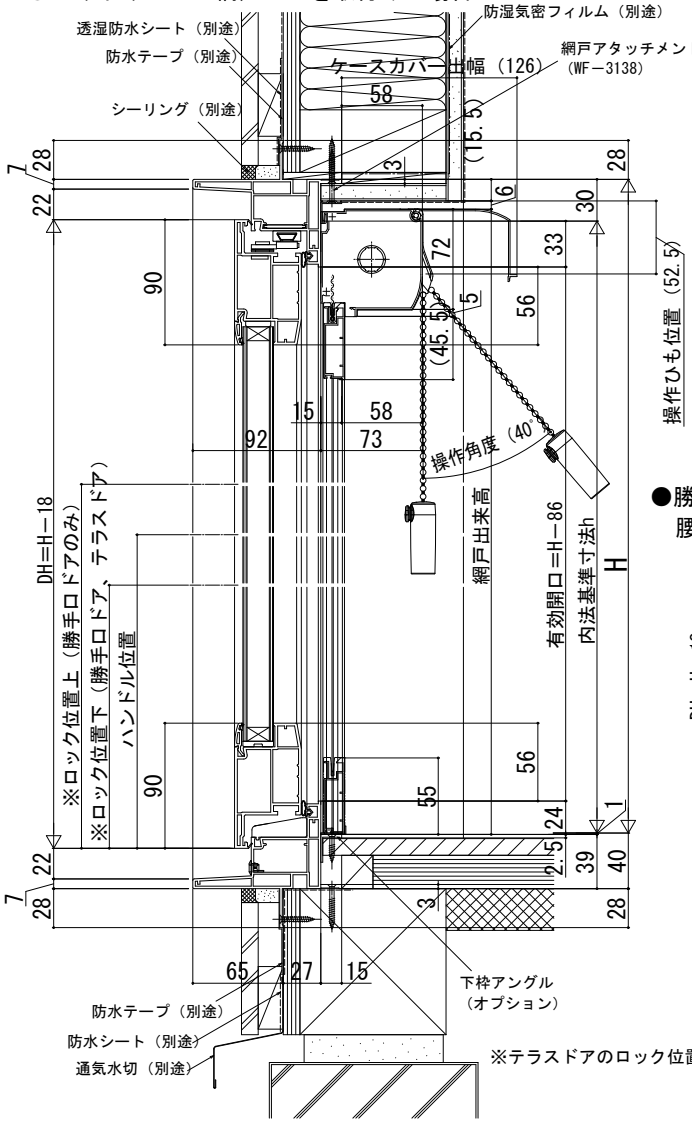

※テラスドアのロック位置は、1つです。（ロック位置下のみ）

●全半開ストッパー仕様の場合

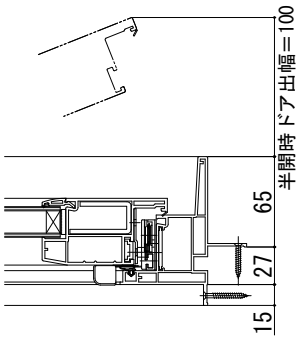

●勝手口ドア
腰パネル付の場合

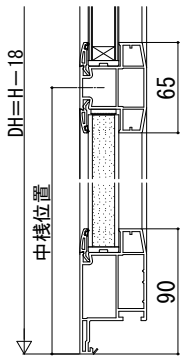

●下枠ステンレスカバー付勝手口ドア

注意事項
・上げ下げロール網戸は、本図の納まりの場合、
たてレールを切詰めてください。

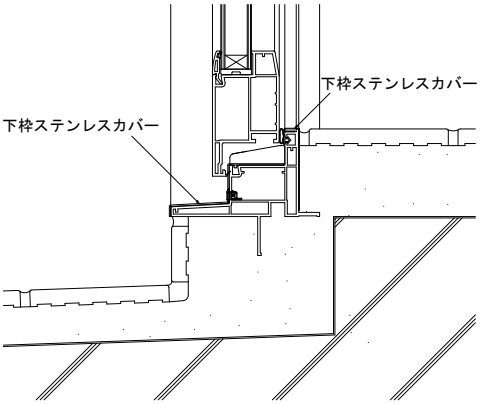
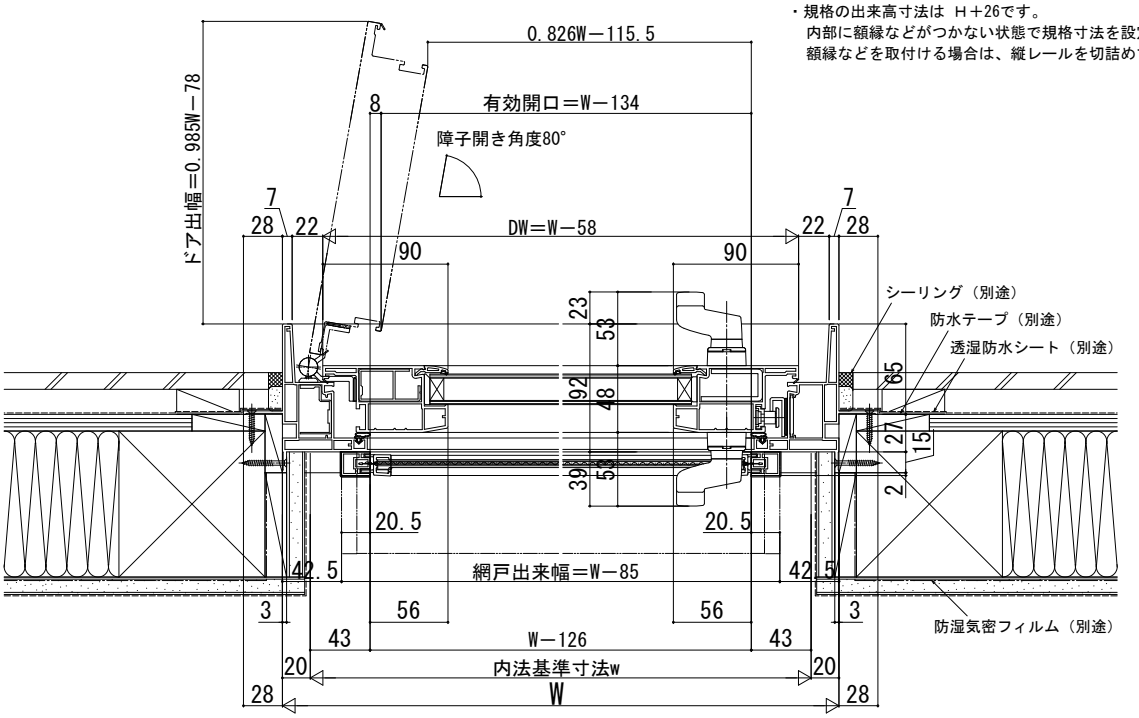
注意事項
〔上げ下げロール網戸について〕
・内装および額縁が干渉しないように納まり寸法をご参照ください。
・規格の出来高寸法は H＋26です。
内部に額縁などがつかない状態で規格寸法を設定していますので、
額縁などを取付ける場合は、縦レールを切詰めてください。