スクリーンパーティション 間仕切
スライディングタイプ L型コーナー

■片引き戸＋片引き戸
Sタイプ／Nタイプ／Cタイプ／Wタイプ

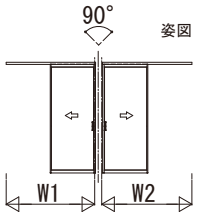

●たて枠なし仕様
引戸デザイン別DW算出公式

		DW1	DW2
		片引き戸	片引き戸
上吊りタイプ	S／N／C／Wタイプ	W／2＋28.5	W／2＋12.5
	Tタイプ	W／2＋31	W／2＋15
	Lタイプ	W／2＋29.5	W／2＋13.5
	J／M／Hタイプ	W／2＋29.5	W／2＋13.5
ラウンドレールタイプ	S／N／C／Wタイプ	W／2＋17.5	W／2＋1.5
	Tタイプ	W／2＋20.5	W／2＋4.5
	Lタイプ	W／2＋21	W／2＋5
	J／M／Hタイプ	W／2＋21	W／2＋5

●アルミ三方枠仕様
引戸デザイン別DW算出公式

		DW1	DW2
		片引き戸	片引き戸
上吊りタイプ	S／N／C／Wタイプ	W／2＋23.5	W／2＋7.5
	Tタイプ	W／2＋26	W／2＋10
	Lタイプ	W／2＋24.5	W／2＋8.5
	J／M／Hタイプ	W／2＋24.5	W／2＋8.5
ラウンドレールタイプ	S／N／C／Wタイプ	W／2＋12.5	W／2－3.5
	Tタイプ	W／2＋15.5	W／2－0.5
	Lタイプ	W／2＋16	W／2
	J／M／Hタイプ	W／2＋16	W／2

●コーナー部埋込敷居 ●コーナー部直付敷居

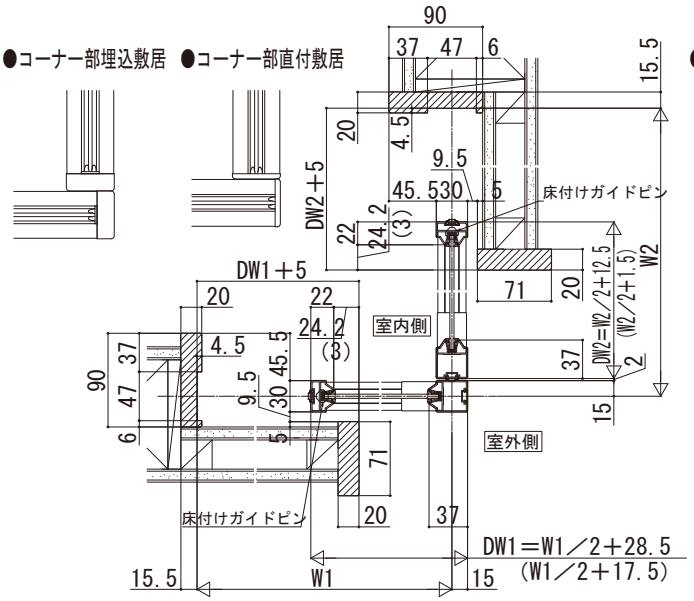

※中方立・半たて枠はオプションの専用造作材です。
※（　）内寸法はラウンドレールの場合

●コーナー部埋込敷居 ●コーナー部直付敷居

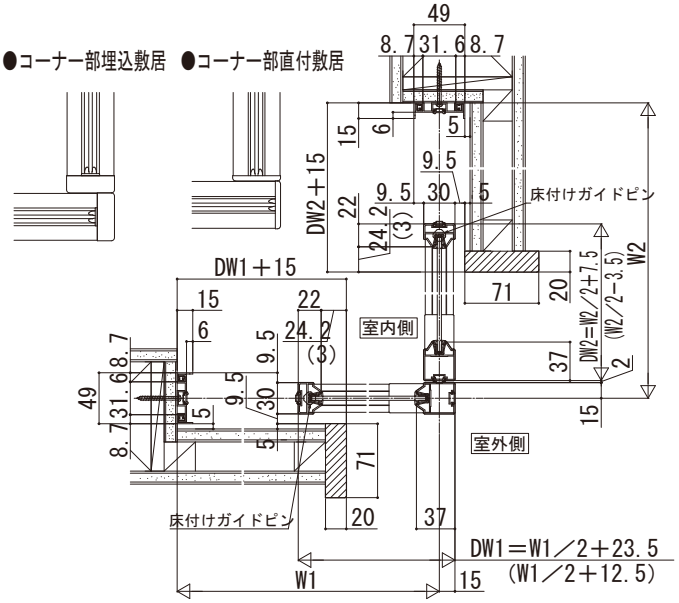

※中方立はオプションの専用造作材です。
※（　）内寸法はラウンドレールの場合

■片引き戸＋引違い戸（2枚建）
Sタイプ／Nタイプ／Cタイプ／Wタイプ

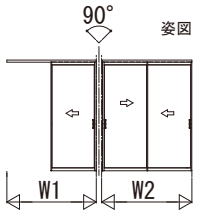

●たて枠なし仕様
引戸デザイン別DW算出公式

		DW1	DW2
		片引き戸	引違い戸（2枚建）
上吊りタイプ	S／N／C／Wタイプ	W／2＋19	W／2＋1.5
	Tタイプ	W／2＋21.5	W／2＋4.5
	Lタイプ	W／2＋20	W／2＋43
	J／M／Hタイプ	W／2＋20	W／2＋5
ラウンドレールタイプ	S／N／C／Wタイプ	W／2＋8	W／2＋1.5
	Tタイプ	W／2＋11	W／2＋4.5
	Lタイプ	W／2＋11.5	W／2＋43
	J／M／Hタイプ	W／2＋11.5	W／2＋5

●アルミ三方枠仕様
引戸デザイン別DW算出公式

		DW1	DW2
		片引き戸	引違い戸（2枚建）
上吊りタイプ	S／N／C／Wタイプ	W／2＋14	W／2－3.5
	Tタイプ	W／2＋16.5	W／2－0.5
	Lタイプ	W／2＋15	W／2＋38
	J／M／Hタイプ	W／2＋15	W／2
ラウンドレールタイプ	S／N／C／Wタイプ	W／2＋3	W／2－3.5
	Tタイプ	W／2＋6	W／2－0.5
	Lタイプ	W／2＋6.5	W／2＋38
	J／M／Hタイプ	W／2＋6.5	W／2

●コーナー部埋込敷居 ●コーナー部直付敷居

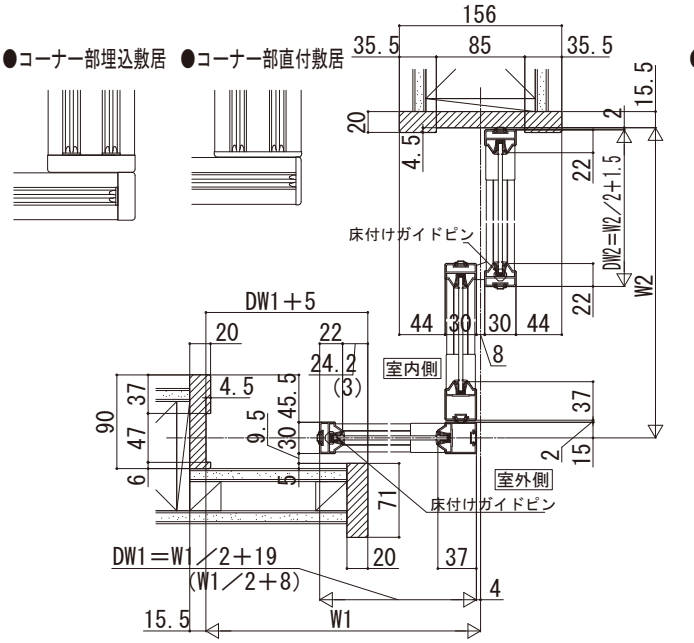

※たて枠・中方立・半たて枠はオプションの専用造作材です。
※（　）内寸法はラウンドレールの場合

●コーナー部埋込敷居 ●コーナー部直付敷居

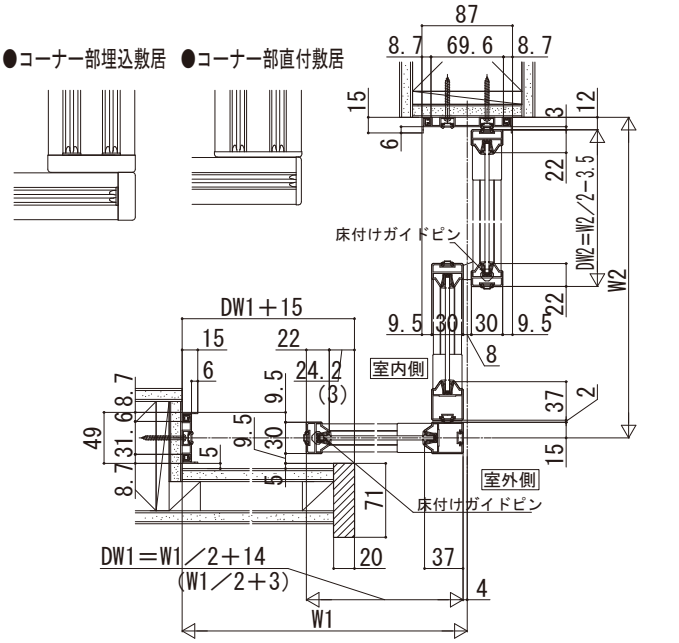

※中方立はオプションの専用造作材です。
※（　）内寸法はラウンドレールの場合