天窓シリーズ E型(突出し窓 電動タイプ)

■E型(突出し窓 電動タイプ)

●ストレート納まり

外観姿図

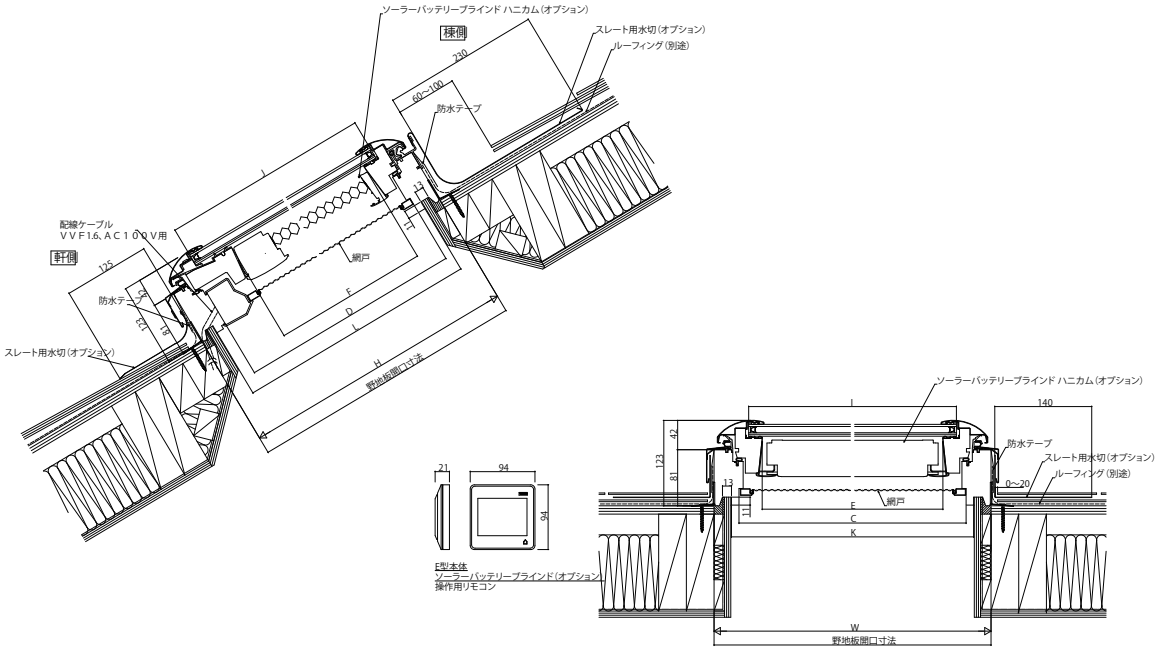

■E型(突出し窓 電動タイプ)

●鋼板横葺き納まり(積雪地仕様)

外観姿図

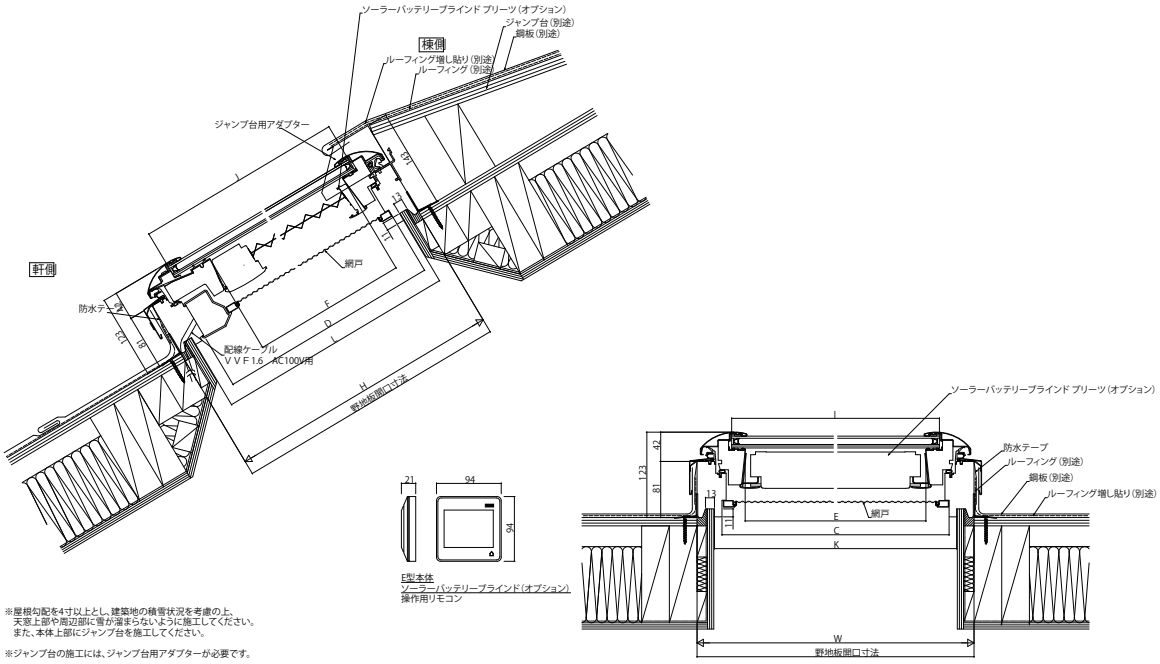

※屋根勾配を4寸以上とし、建築地の積雪状況を考慮の上、
天窓上部や周辺部に雪が溜まらないように施工してください。
また、本体上部にジャンプ台を施工してください。

※ジャンプ台の施工には、ジャンプ台用アダプターが必要です。