■片引き戸
ノンケーシングタイプ 枠見込156

姿図

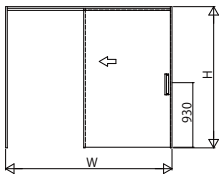

●自閉式仕様

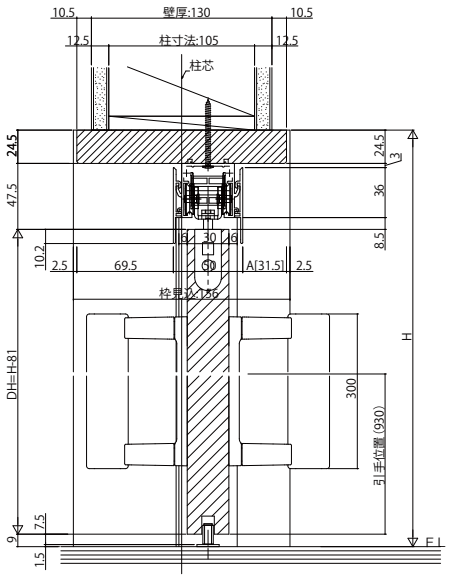

●ダブルクローズ仕様

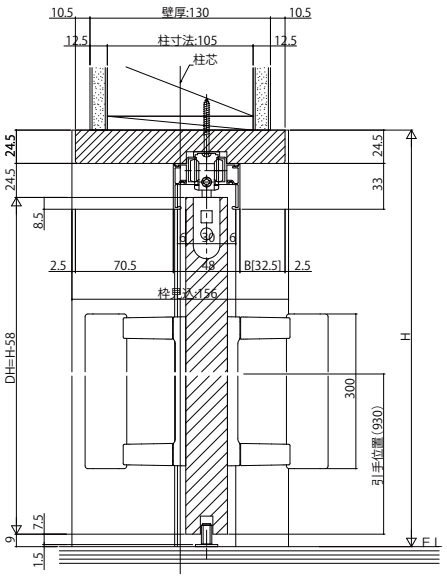

●専用床見切(アルミ)使用時の床貼込み寸法

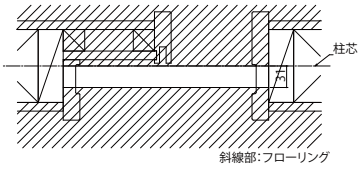

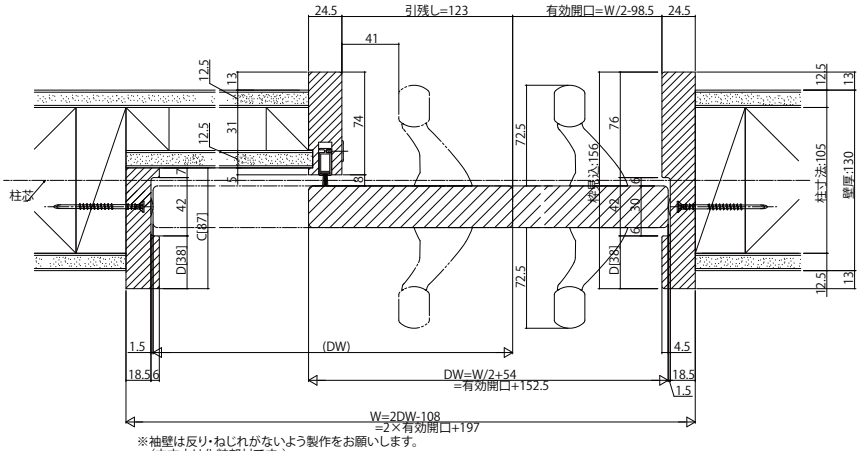

※袖壁は反り・ねじれがないよう製作をお願いします。
（中方立は化粧部材です。）