■片引き戸
ノンケーシングタイプ 枠見込110

姿図

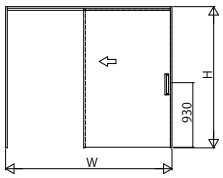

●自閉式仕様

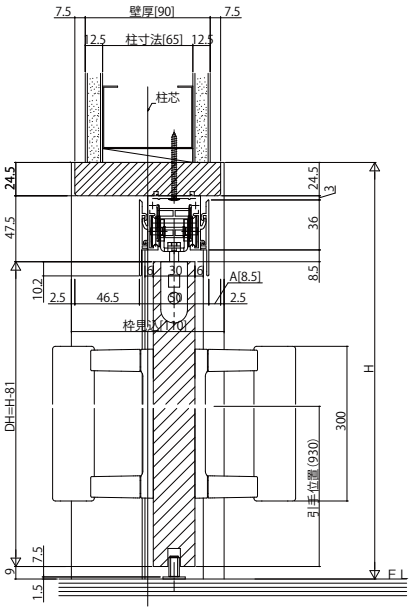

●ダブルクローズ仕様

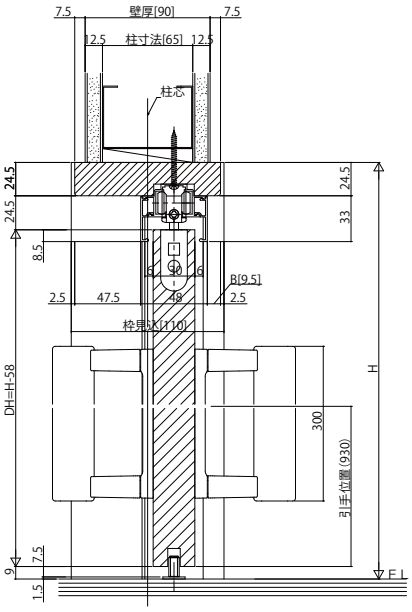

●上吊りタイプ専用床見切(アルミ)

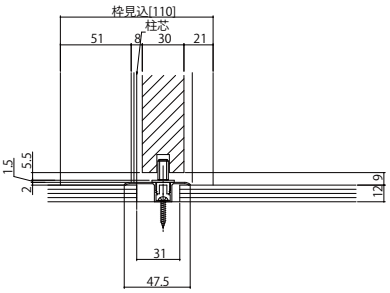

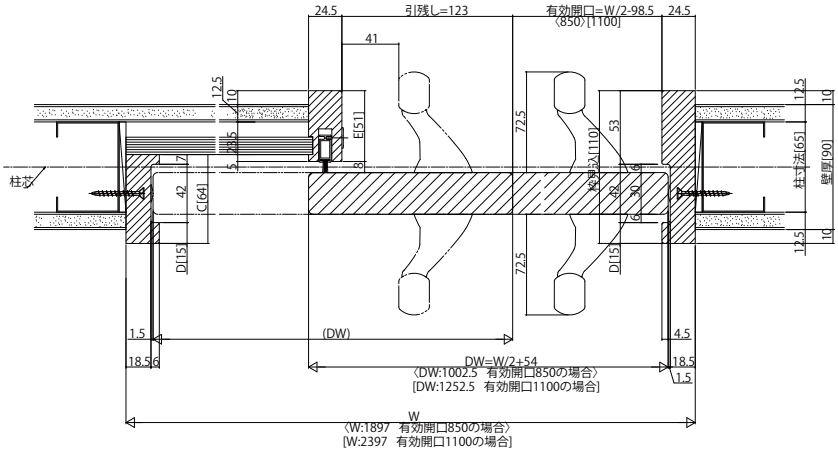

※袖壁は反り・ねじれがないよう製作をお願いします。
(中方立は化粧部材です。)