■片引込み戸
ノンケーシングタイプ 枠見込139・壁厚109

姿図

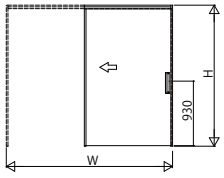

●自閉式仕様

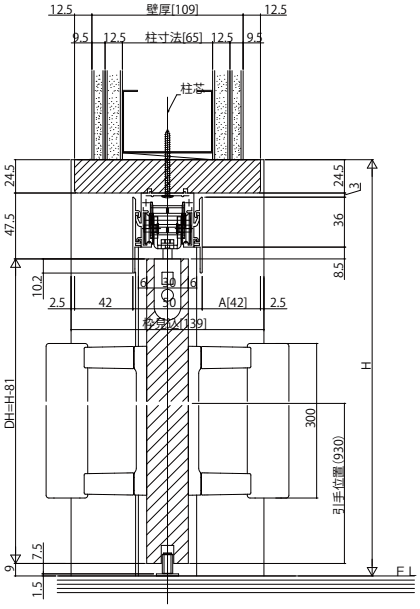
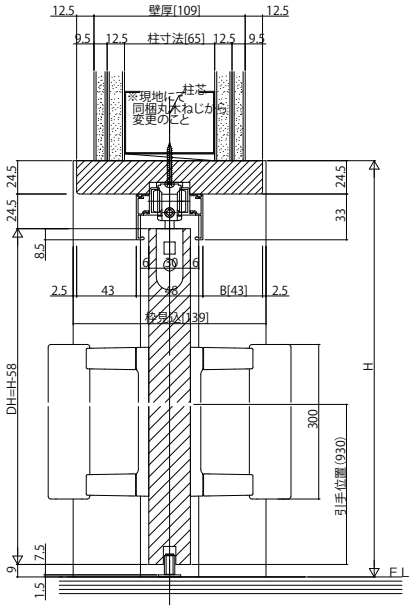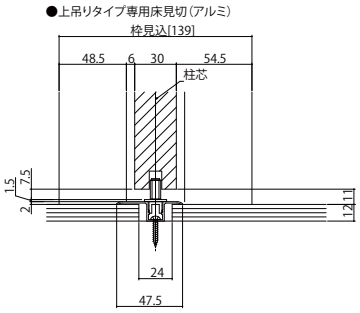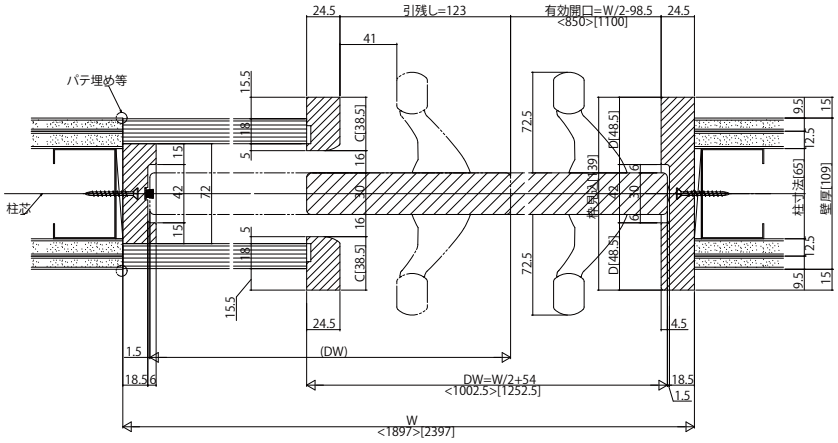
●ダブルクローズ仕様