■アウトセット引戸(片引き戸)
ノンケーシングタイプ 枠見込110

姿図

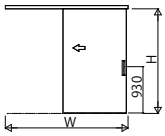

●自閉式仕様

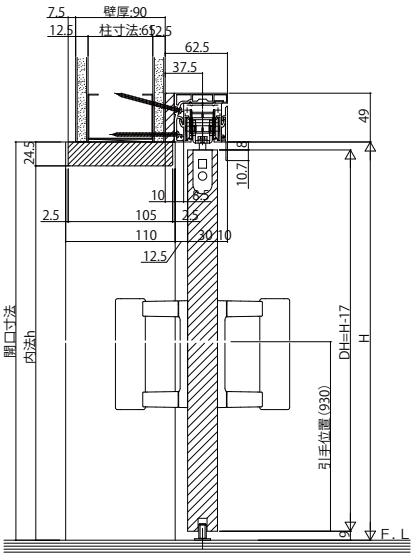

●ダブルクローズ仕様

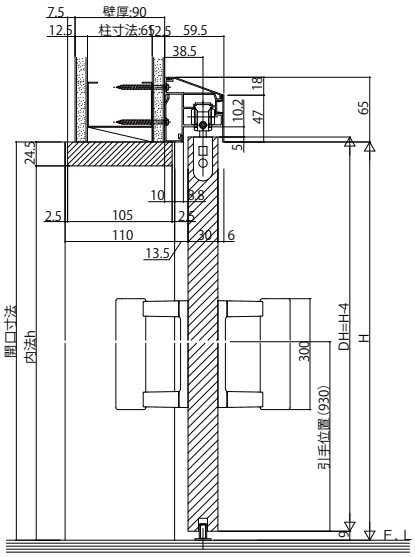

●錠付の場合
ダブルクローズ仕様

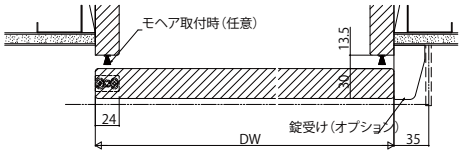

●錠付の場合
自閉式仕様

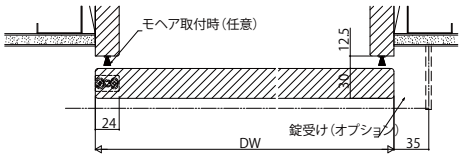

自閉式

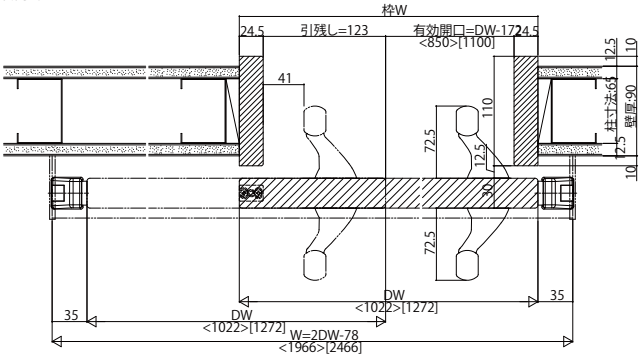
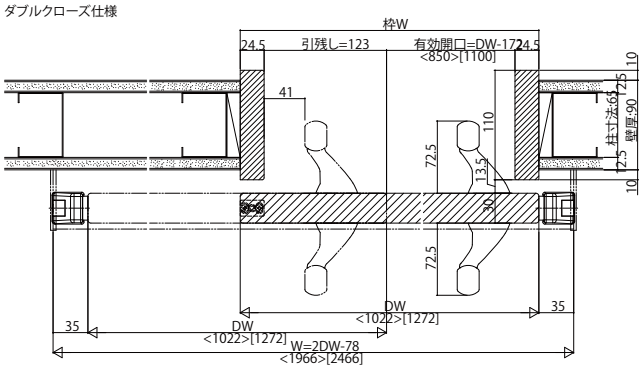
ダブルクローズ仕様