かんたんドアリモ アウトセット玄関引戸 2枚連動引込み戸

既設ドア：内付型(ハイドア)／外額縁：小／内額縁：大
●外側バーハンドルを取付けた場合
●横引き収納網戸フラットタイプXMAを取付けた場合
●下枠段差緩和材(オプション)を取付けた場合

●障子部

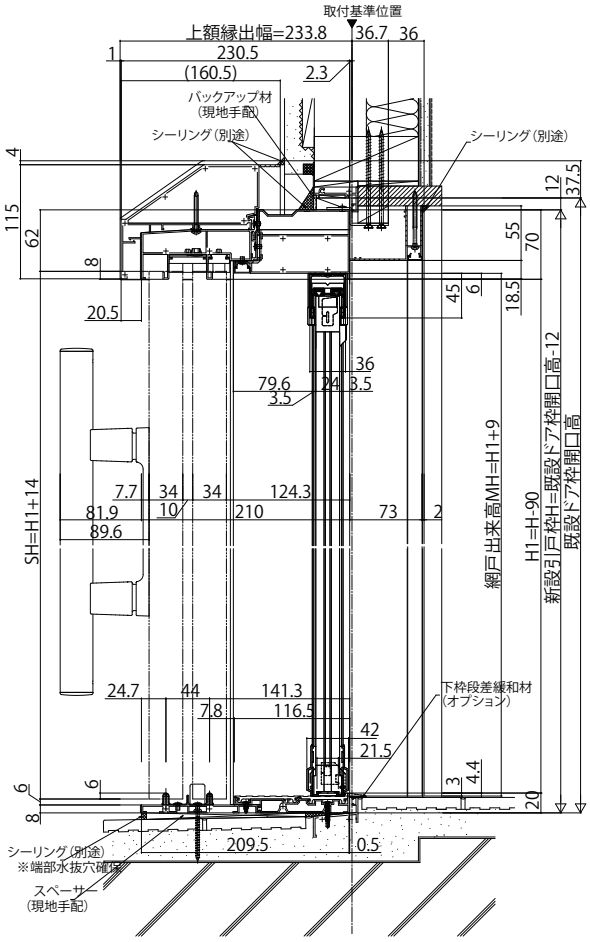
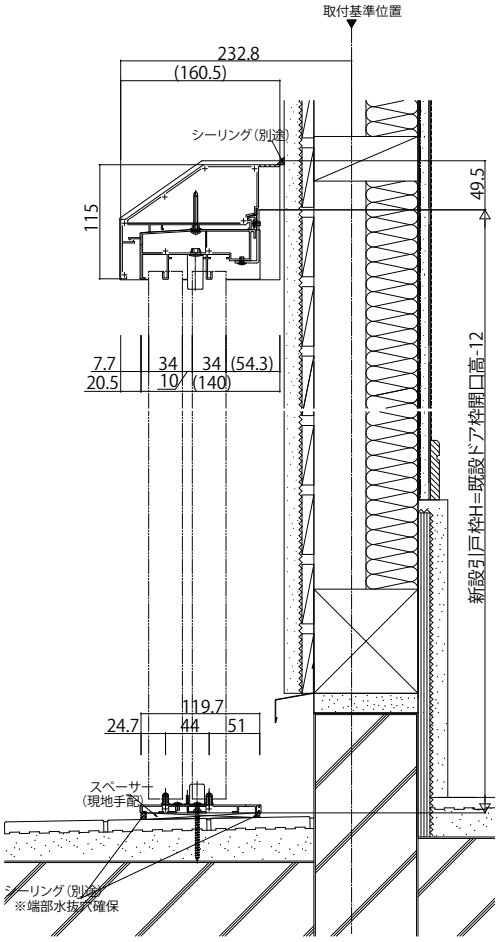
●引込み部