アタッチメント付複層ガラス

■レパート コーナー窓(片引き窓+FIX窓)に取付けた場合

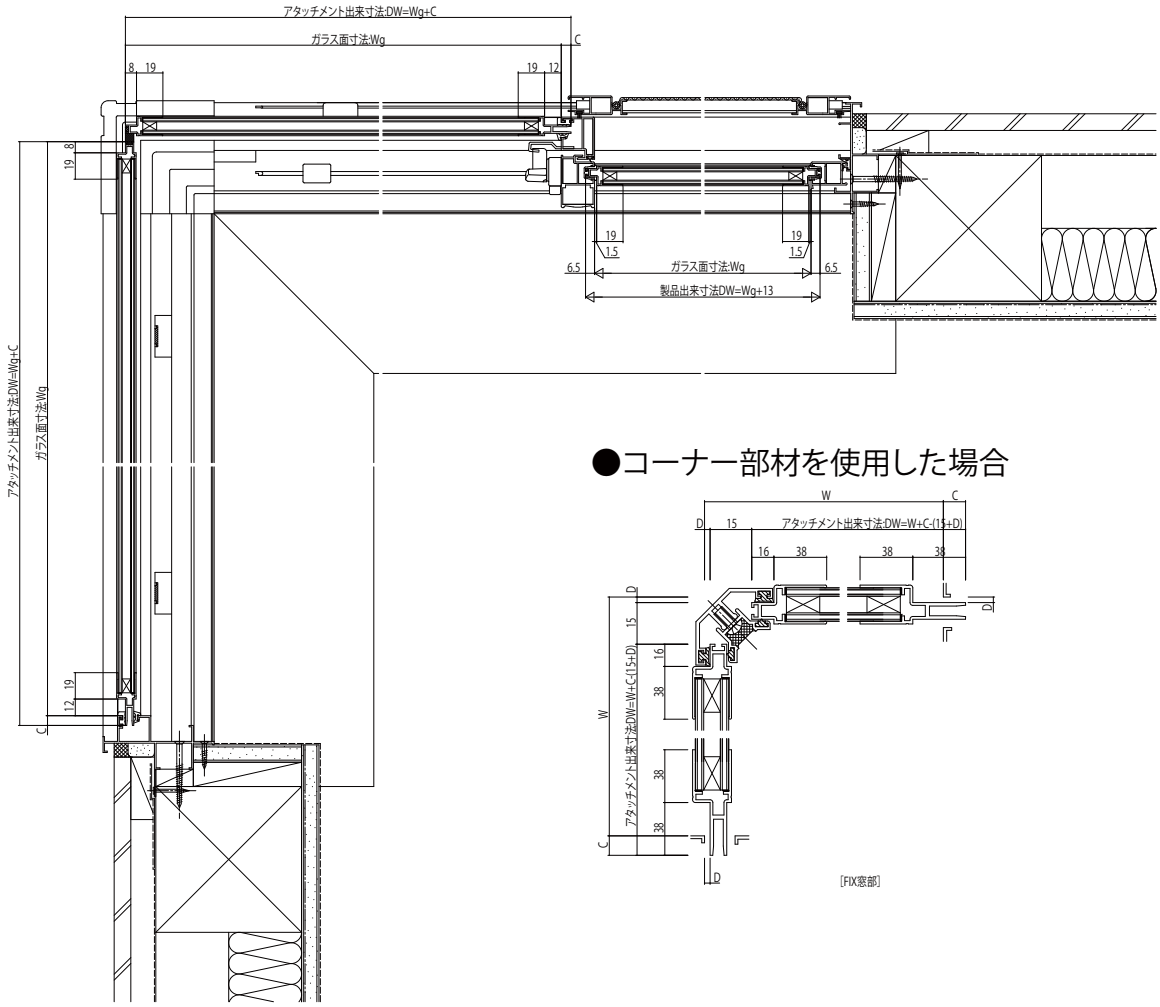

●コーナー部材を使用した場合

●FIX窓部

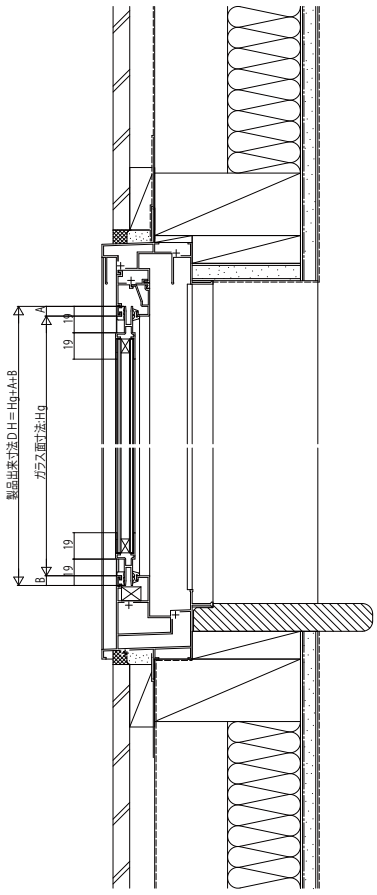
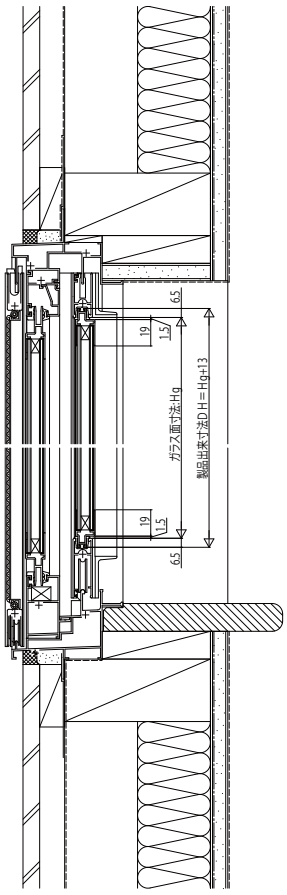
●片引き窓部