防火窓Ｇシリーズ アルミ複層 たてスリットすべり出し窓

■たてスリットすべり出し窓

●上げ下げロール網戸 XMWを取付けた場合

在来

内観姿図

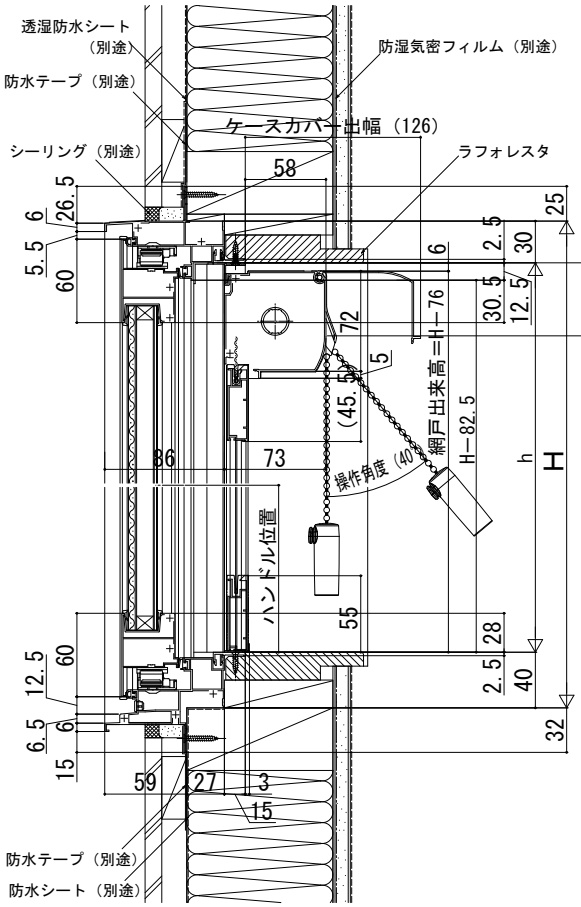

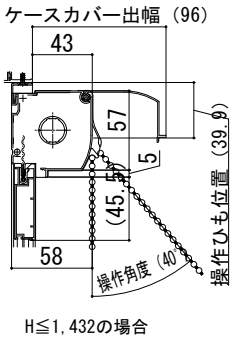

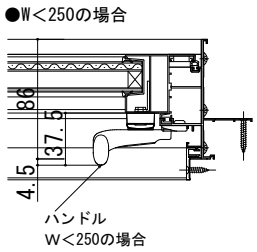

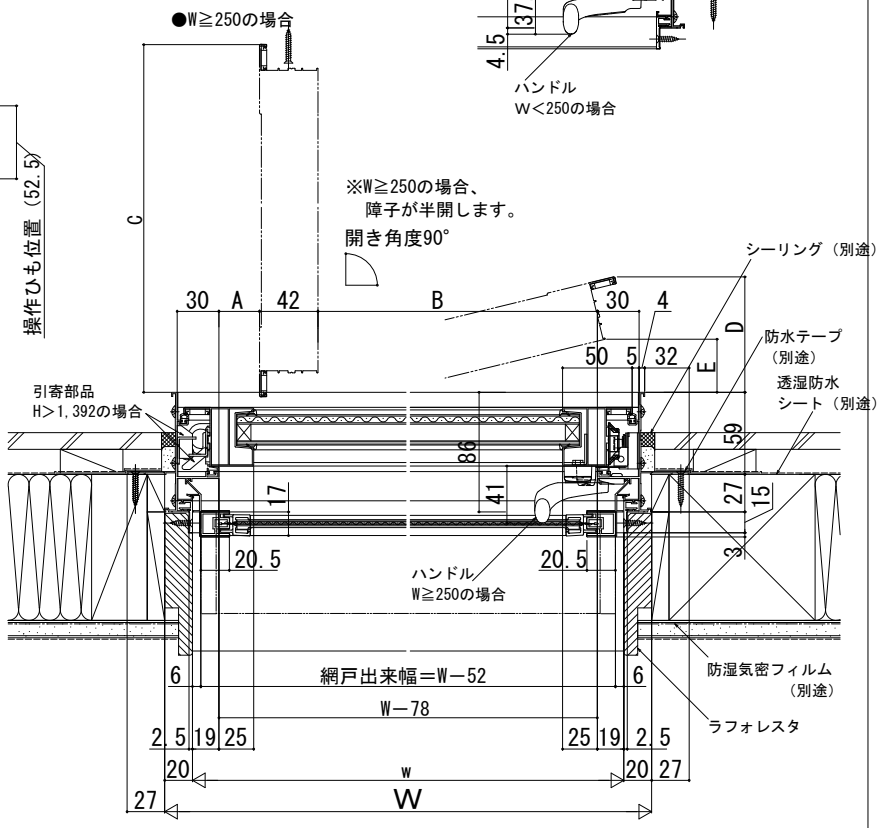

注 意

サッシＨ≧1,870も窓タイプです。（テラスタイプではありません。）
ガラス割れなどの事故を未然に防ぐため、フロア面から少し立ち上げてガラス面とフロア面が同じにならないように配慮してください。