断熱スライディングドア コンコード

■外引込みタイプ

●ドア部

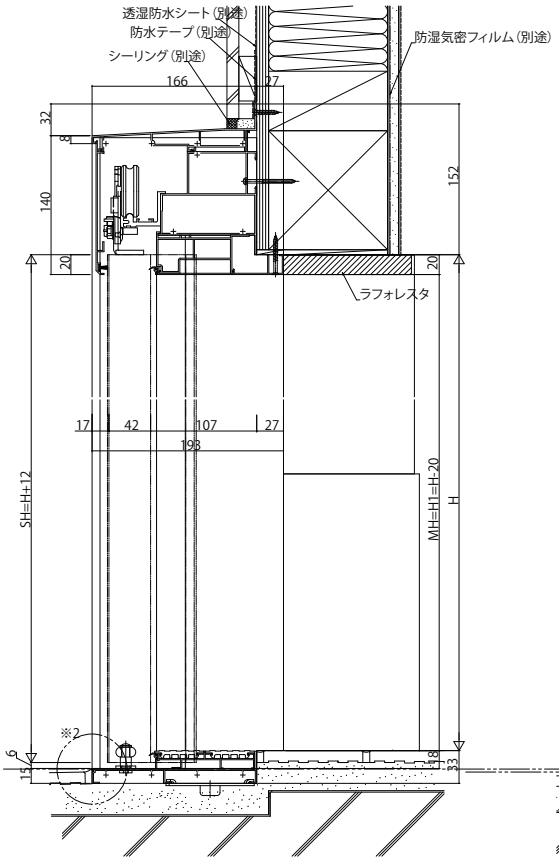

●引込み部

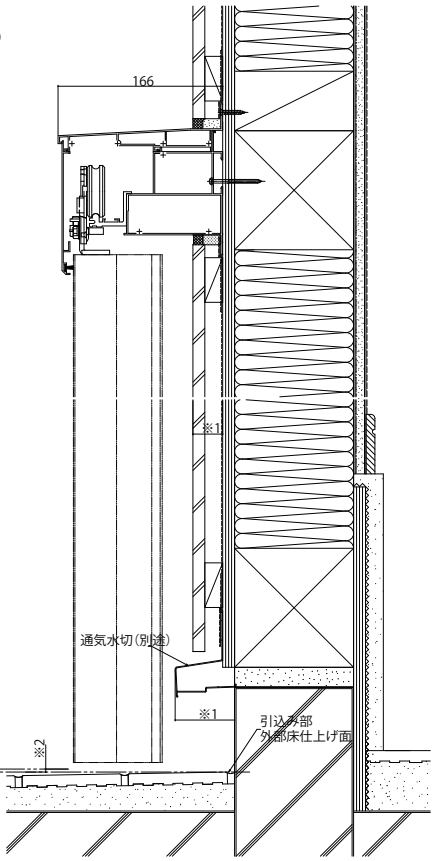

外観姿図

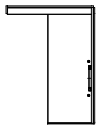

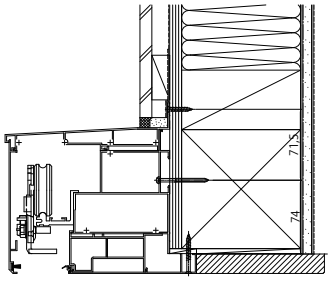

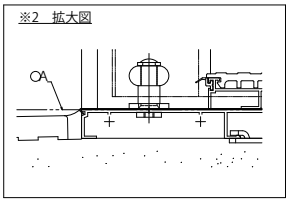
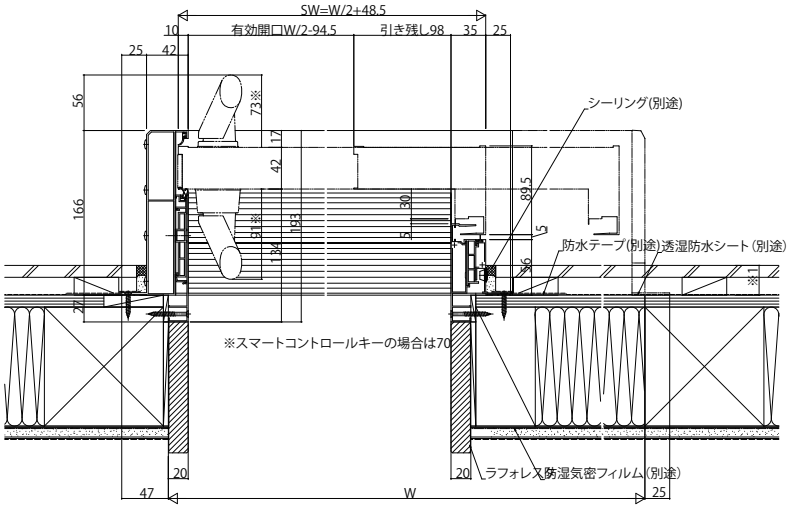
※1　ドアと干渉するおそれがあるため、壁仕上げ面
　　およびび水切り出幅は54mm以下にしてください。
※2　ドアの開閉に支障をきたすおそれがあるため、
　　引込み部の外部床仕上げ面は
　　OA の高さより低くなるように施工してください。