■X-BLIND エクスブラインド リフォーム枠 テラスタイプ 2×4

●「エピソード」引違い窓に取付けた場合

外観姿図

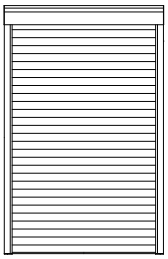

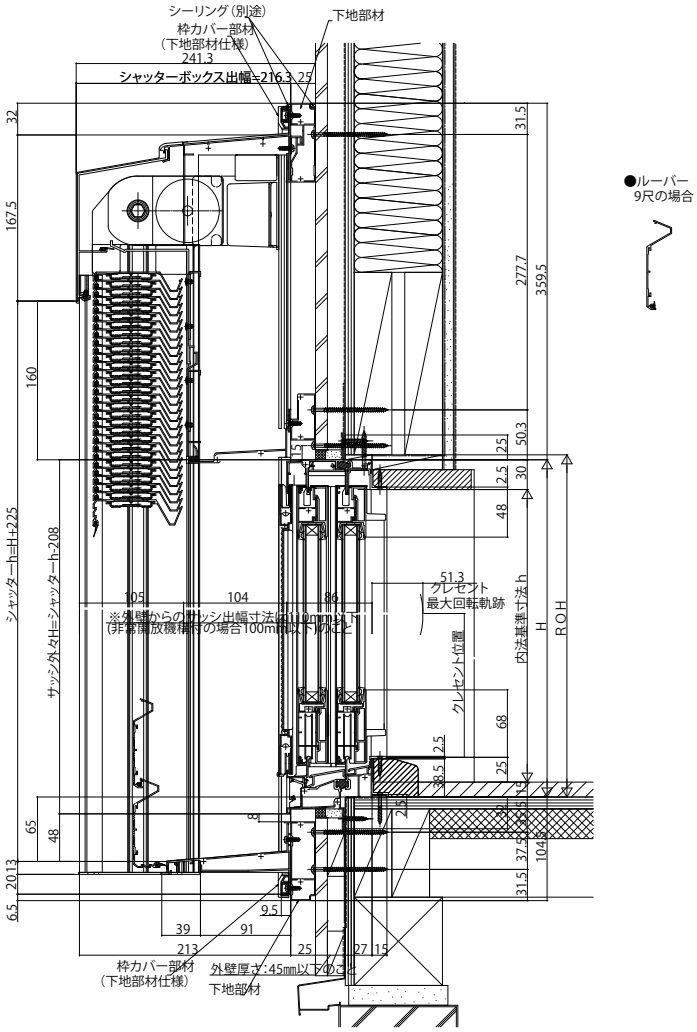

●ルーバー
9尺の場合
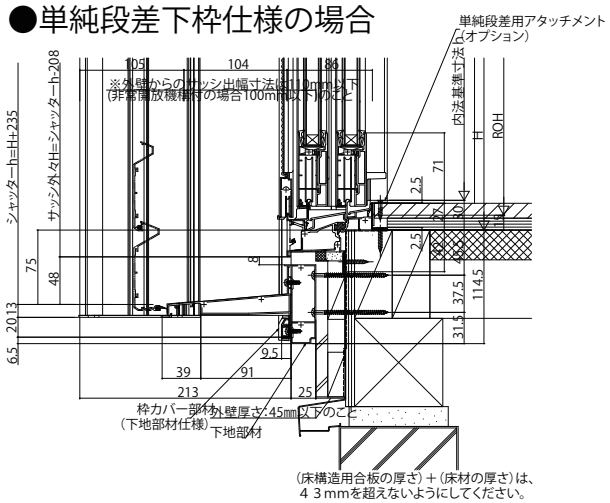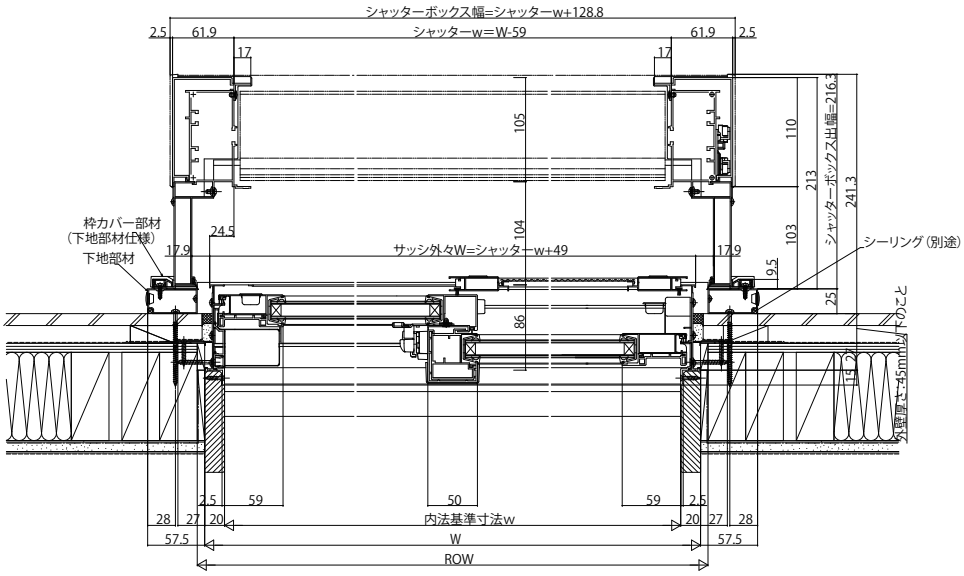
●単純段差下枠仕様の場合