防火窓G シリーズ シャッター先付枠

■ 手動シャッターGR リモコンシャッターGR 先付枠 テラスタイプ

在来

外観姿図

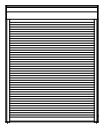

●フレミングJ 引違い窓の場合
●手動シャッターの場合

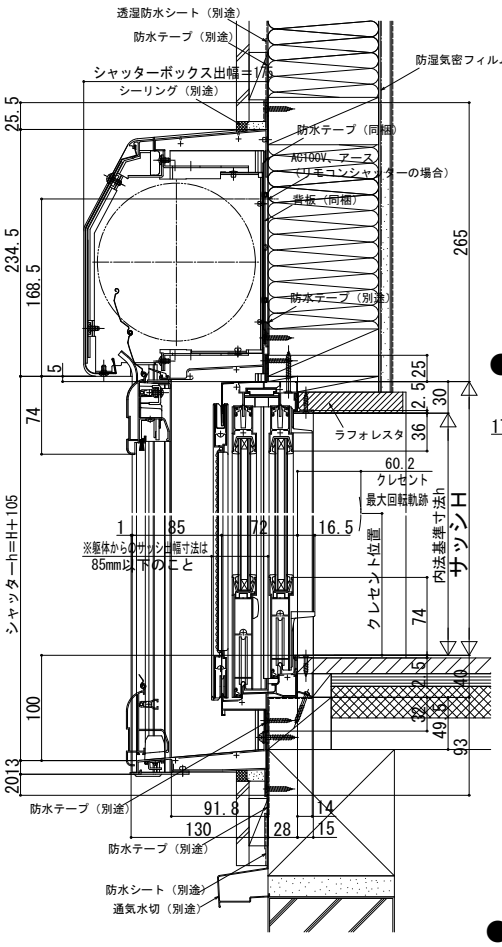

●リモコンシャッターの場合

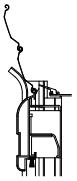

●プラットフォーム対応枠の場合

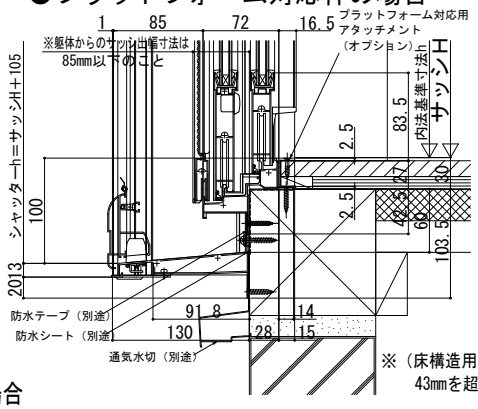

※（床構造用合板の厚さ）＋（床材の厚さ）は43mmを超えないようにしてください。

●リモコンシャッターの場合

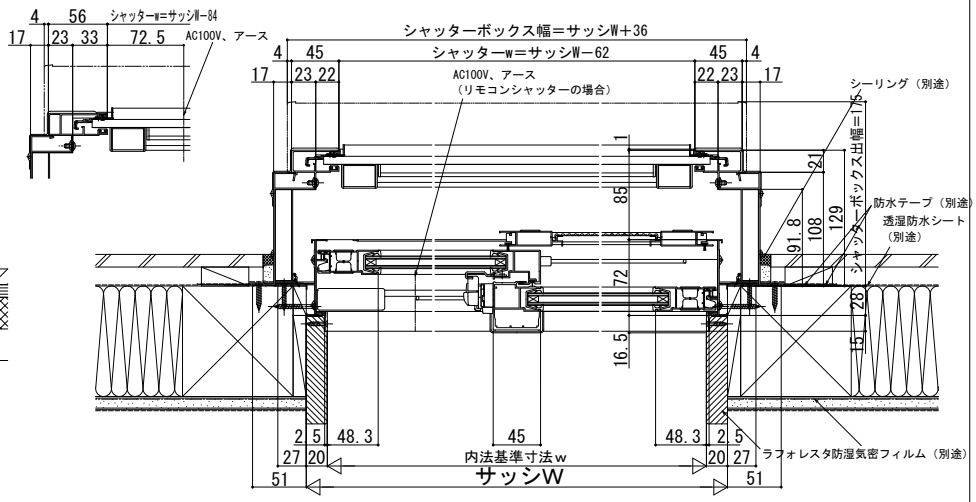

●リモコンシャッターの場合

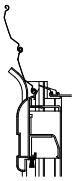

2×4

外観姿図

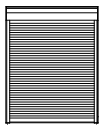

●単純段差下枠の場合

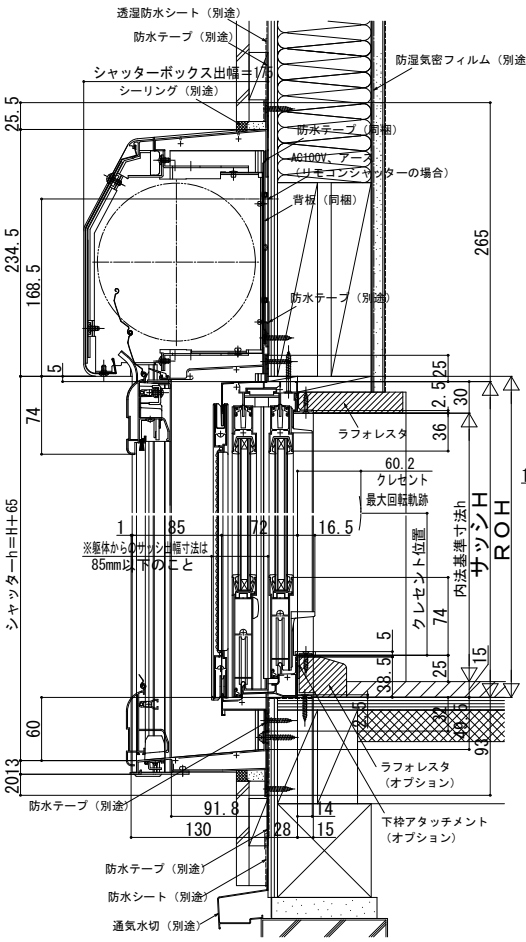

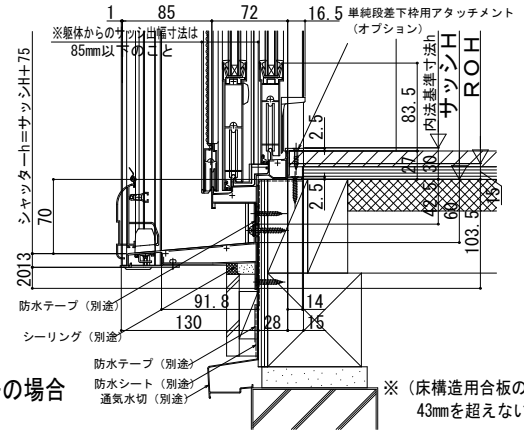

※（床構造用合板の厚さ）＋（床材の厚さ）は43mmを超えないようにしてください。
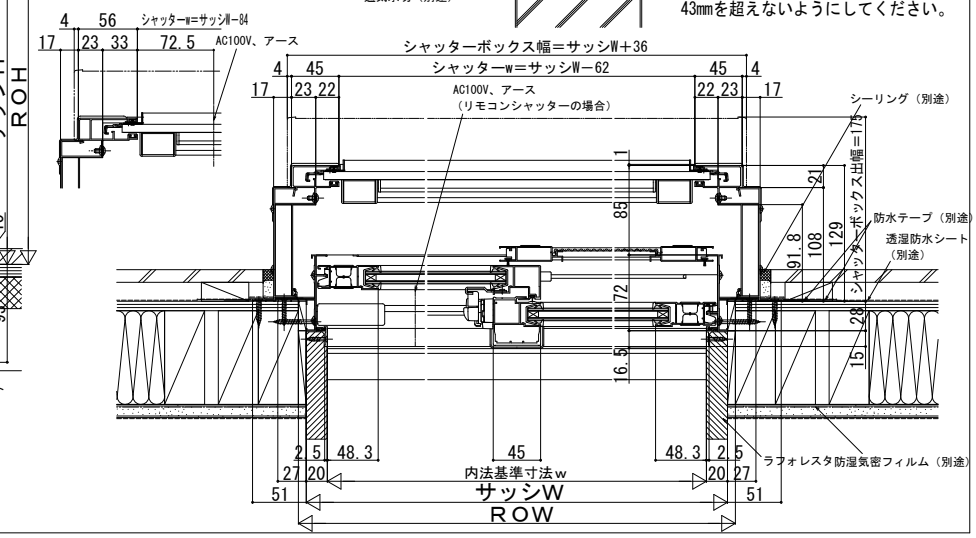
●リモコンシャッターの場合