# 防火窓G シリーズ リモコンシャッターGR 先付枠

## ■リモコンシャッターGR 先付枠 テラスタイプ 半外付型／アングル一体枠

●フレミングJ　片引き窓・両袖片引き窓の場合
●リモコンシャッターの場合

外観姿図

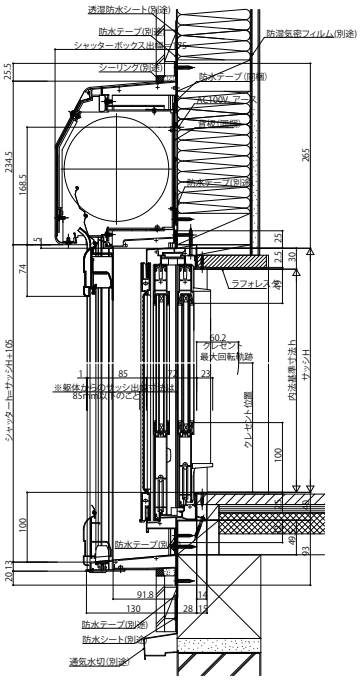


●片引き窓

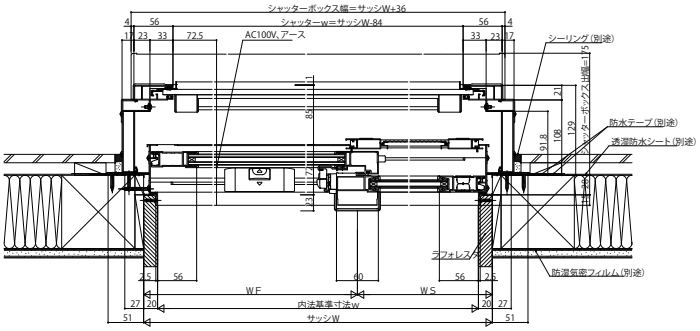

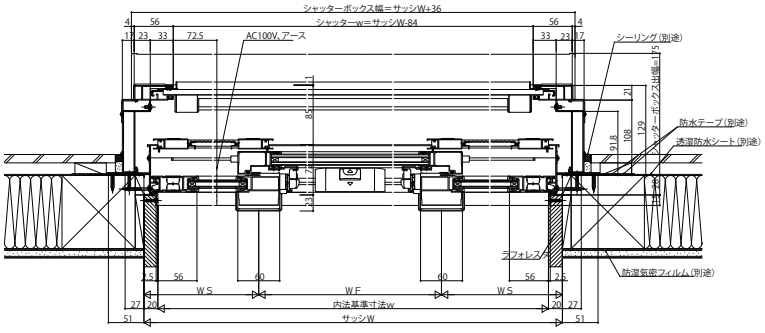
●両袖片引き窓