居室仕様
【既設窓】:引違い窓(外付型) 例:アルミサッシ3HB-U
【新設窓】:トリプルガラス樹脂窓 開き窓テラス(2連窓)

内観姿図

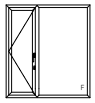

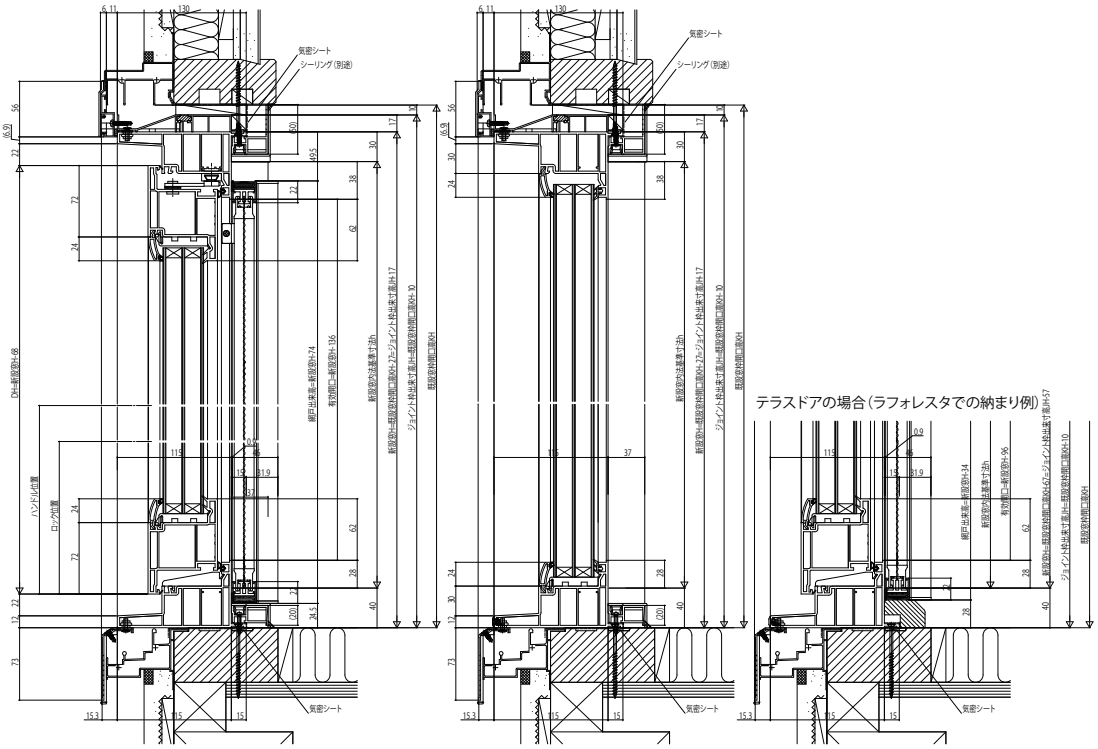

<>寸法は、XMY網戸　標準タイプを表す
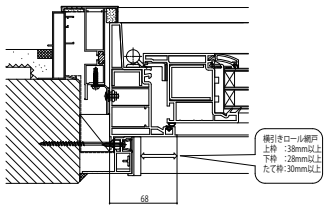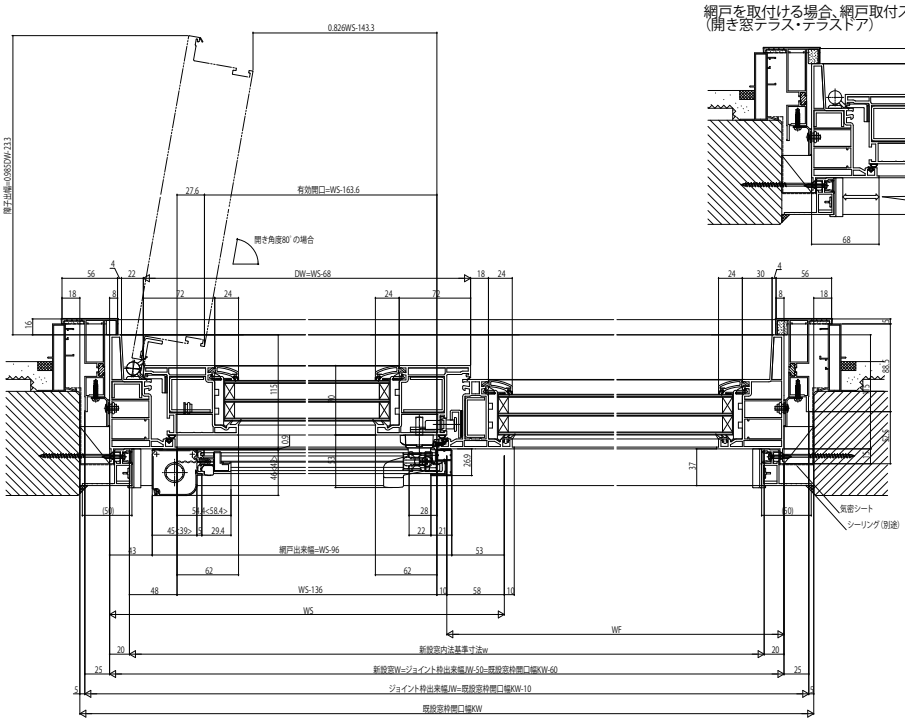
注意事項
網戸を取付ける場合、網戸取付スペースを確保してください。
(開き窓テラス・テラスドア)